Тип опоры	Анкерно-угловая	Анкерно-угловая	Анкерно-угловая	Промежуточная
Напряжение, кВ	110	110	110	110
Цепность	Одноцепные	Одноцепные	Одноцепные	Одноцепные
Эскиз	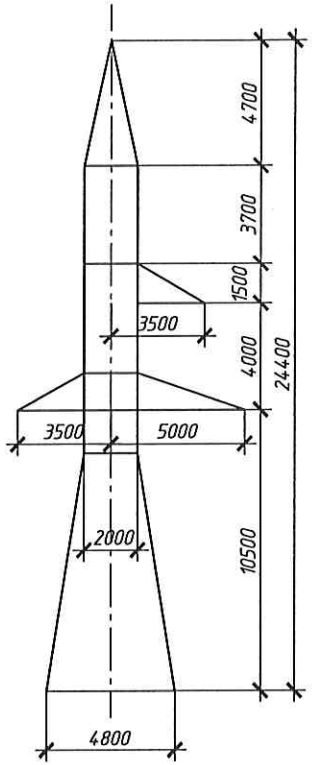	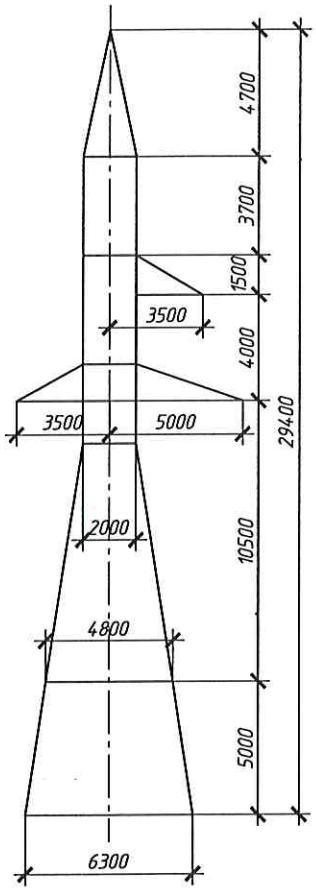	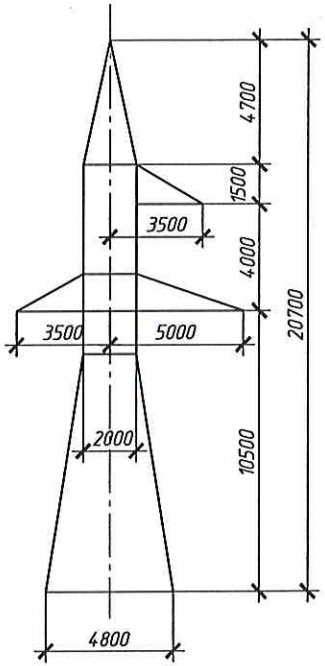	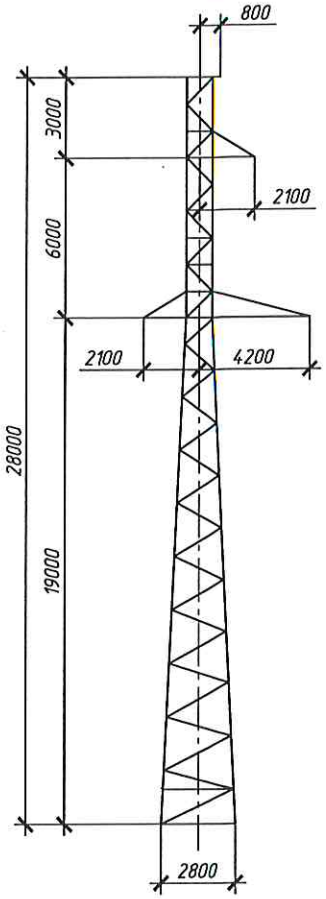
Шифр опоры	У110-1мп	У110-1мп+5	У110-1м	П110-5
Номер чертежа монтажной схемы	0_28-АЭС-5859-Ц-2-ТКР.ГЧ.18	0_28-АЭС-5859-Ц-2-ТКР.ГЧ.19	0_28-АЭС-5859-Ц-2-ТКР.ГЧ.16	0_28-АЭС-5859-Ц-2-ТКР.ГЧ.17
Марка стали	С345-5	С345-5	С345-5	С345-5
Масса опоры с цинком (с распорками), кг	6124	7962	5239	2686

Взам. инв. N

Подп. и дата

Инв. N подл.

Изм.	Кол.уч.	Лист	N° док.	Подп.	Дата
Разраб.		Чертавских			20.08.25
Проверил		Михеева			20.08.25
Н. контр.		Процко			20.08.25

0_28-АЭС-5859-Ц-2-ТКР.ГЧ.14

ОКПД2 41.10.10.000. Выполнение проектно-изыскательских работ, оформление исходно-разрешительной документации для строительства ПС 110 кВ Приамурская, заходов ВЛ 110 кВ в РУ 110 кВ ПС 110 кВ Приамурская с образованием ВЛ 110 кВ Ивановка – Приамурская и ВЛ 110 кВ Волково – Приамурская, строительства ЛЭП 10 кВ от РУ 10 кВ ПС 110 кВ Приамурская до РП 10 кВ (Заявитель ООО "КРДВ" "Амурская") в рамках инвестиционного проекта 0_28-АЭС-5859-Ц

Этап 2. Строительство заходов ВЛ 110 кВ Волково – Ивановка на ПС 110 кВ Приамурская, с образованием ВЛ 110 кВ Ивановка – Приамурская и ВЛ 110 кВ Волково – Приамурская, с. Родное, Благовещенский район, (ООО «КРДВ Амурская»)

Стадия	Лист	Листов
П		1

Каталожный лист опор

ГРУППА КОМПАНИЙ ЭЛСИ
Акционерное общество "ЭЛСИ Энергопроект"