407РФ 1108736С

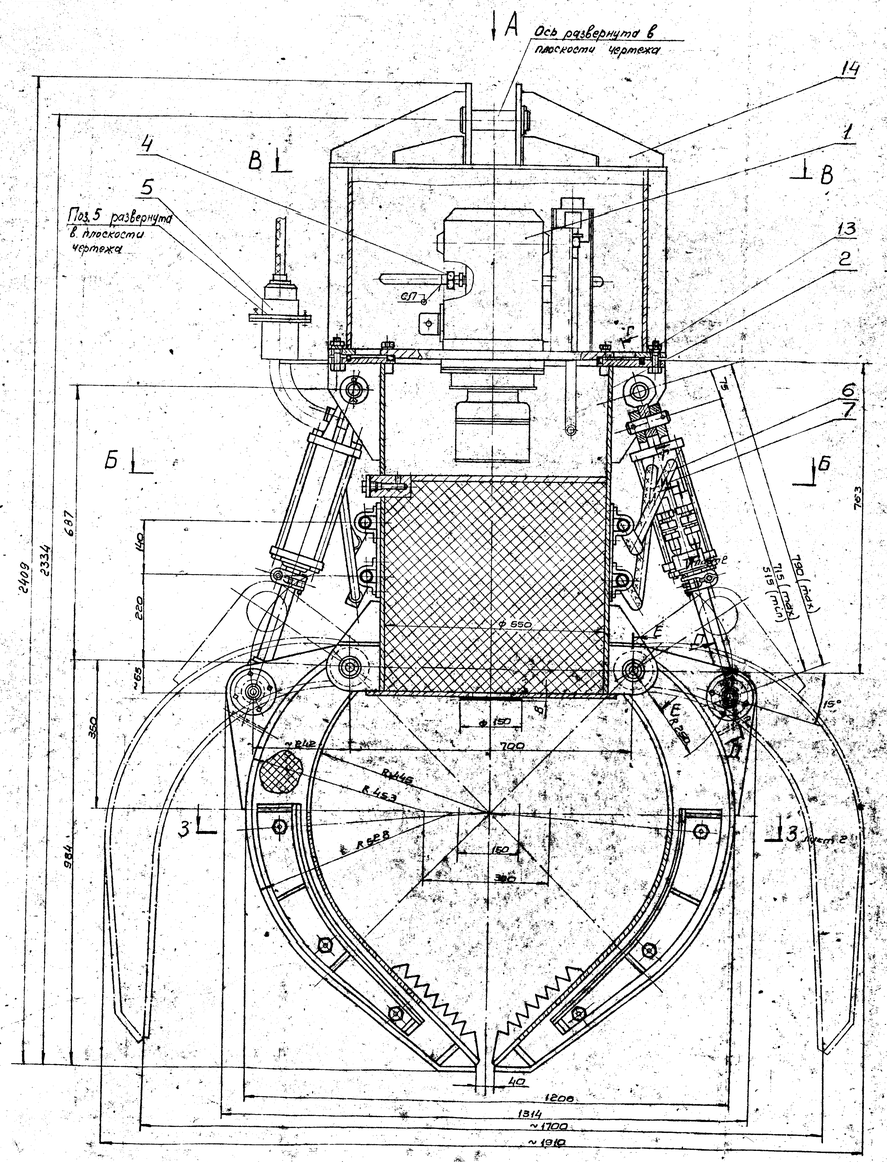

Вид А

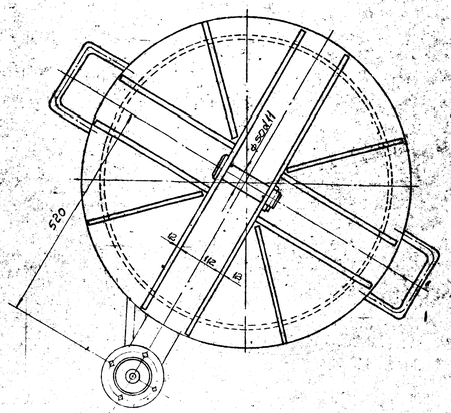

Б-Б

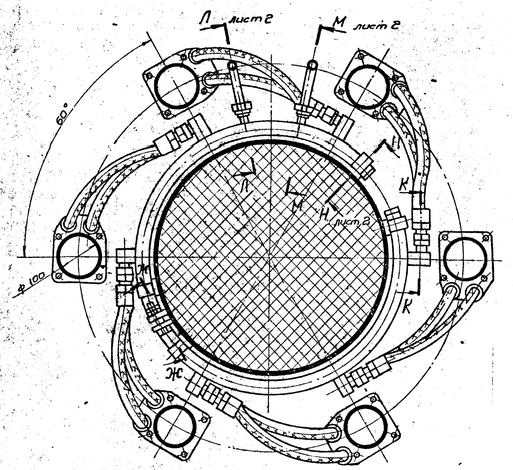

В-В

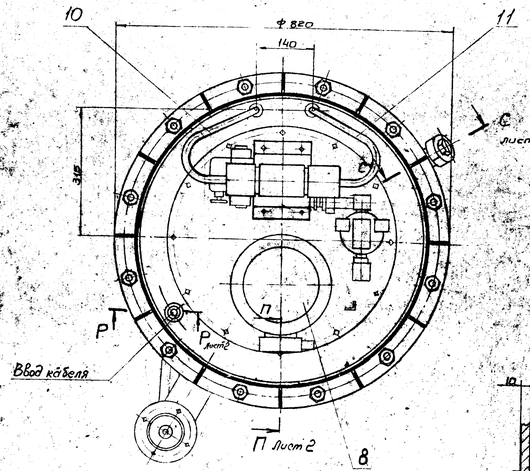

Г-Г повернуто
М1:2

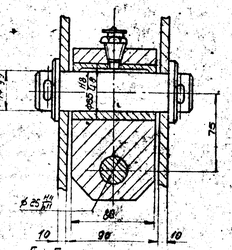

Е-Е
М1:2

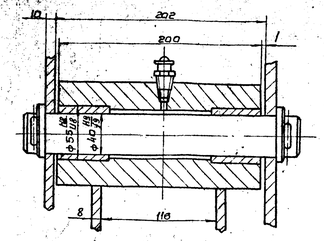

Ж-Ж повернуто
М 1:2

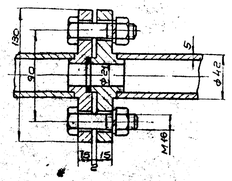

Д-Д повернуто
М1:2

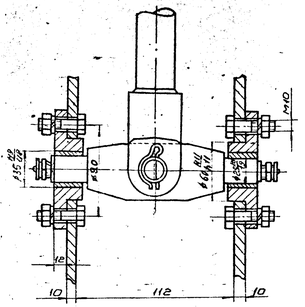

Таблица 1

Техническая характеристика грейфера			
Электродвигатель		Насос	
Тип	4АМ100L4У1	Конструкция	Плунжерный
Мощность	4 кВт	Тип	БГ12-21АМ
Скорость вращения	1430 об/мин	Рабочее давление	33 кг/см²
Напряжение	380 вольт	Производительн. при 1350 об/мин	58 л/мин
Площадь захвата		1,5м×1,7м	
Усилие на конце челюсти		в начале замыкания ~ 946 кгс	
		в конце замыкания ~ 520 кгс	
Время работы		Замыкания 9-10 сек.	
		раскрытия 8-10 сек.	
Рабочее масло в гидросистеме		ВМГЗ ТУ38.101479-74	
Рабочая температура воздуха		max +40°С min -10°С	
Гидрораспределитель		ВЕ 10.34.00.000	
Клапан предохранительно разгрузочный		МКПВ-10/210	
Гидроцилиндр ф 100 мм	Ход штока – 200 мм.		

1. Изготовление и поставка по ТУ 34-03-16002-79.
2. Воронка поз. 9 на чертеже не показана.
3. Покрытие - грунтование и окраску производить в соответствии с РУ 34-03-17-82.
   Площадь покрытия 6м²
4. В отправочной документации завода-изготовителя должно быть указано наличие бетона в корпусе и челюстях грейфера согласно чертежу.
5. В массу грейфера включена масса бетона 400кг.
   Плотность бетона принята - 2т/м³
6. Сварные швы по ГОСТ 5264-80.
   Электроды Э46А ГОСТ 9467-75.
7. Размеры для справок, кроме *.
8. Масса использованных элементов - 1621 кг.
   Масса вновь изготовленных элементов - 204 кг.

Таблица 2

Заказ	Применение	Группа условий эксплуатации по ГОСТ 15150-69	Кол.	Гр. контр. проверки
407РФ	Земская ГЭС на р. Зея. Стационарная и водосливная плотины. Кран козловой 180+30+20+5 т	ТУ 34-17 раздел 1 пункт 1.1.1 РУ 34-03-17-82	1	Подсобка

Масса по плану 2200кг.

25.07.90

Изм.	Лист	№ докум.	Подпись	Дата	407РФ 1108736 СБ			
Разраб.	Ветошкин				Грейфер „Полип" шестичелюстной. Реконструкция. Сборочный чертеж.	Стадия	Масса	Масштаб
Пров.	Лебединский						1830 кг	1:5
Т.контр.	Скартинский					Лист 1	Листов 2	
Н.контр.	Ивановский					СПКТБ „Ленгидросталь" Ленинград 1990 г.		
Утв.	Иванов							

Формат А2х3