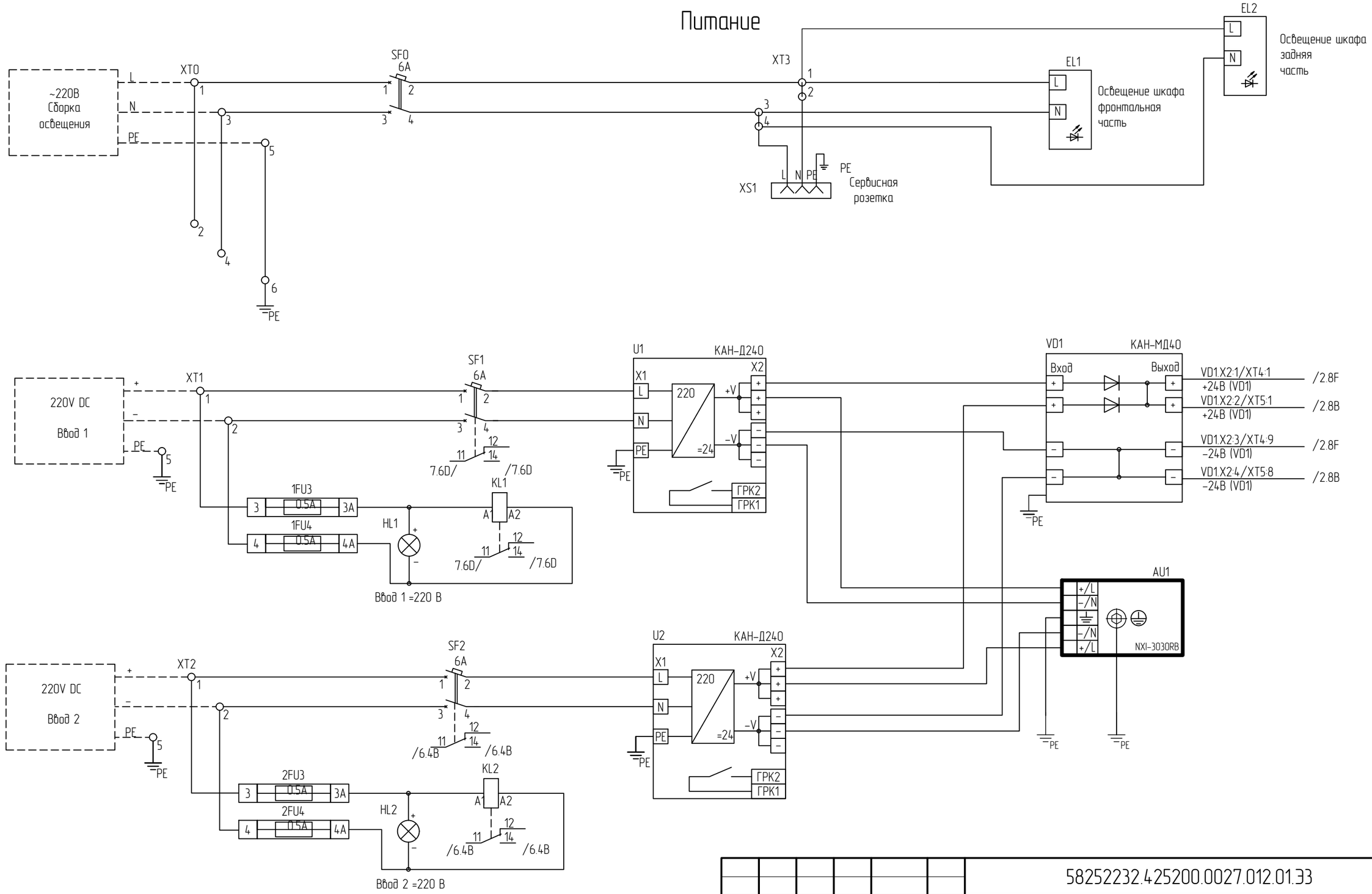

1. Испытательные коробки X112-1...X117-1 используются как клемнники с возможностью опломбировки. Закорачивание вторичных цепей ТТ осуществляется на испытательных коробках X112-4...X117-4 (для замены прибора учета) и на испытательных коробках X112-3...X117-3 (для замены догрузочного резистора).
2. Термостаты SK1, SK2 настроить на +35 С

Изм	Кол.уч.	Лист	N° Док.	Подпись	Дата
Разраб.		Муратова			04.26
Проверил		Гаврилов			04.26
Н.контроль		Лохов			04.26
Утвердил		Кашин			04.26

58252232.425200.0027.012.01.ЭЭ

АСУ ОРУ-220 кВ Волжской ГЭС

Шкаф учета электроэнергии АИИС КУЭ
(Шкаф-220Т)
Задание заводу-изготовителю.

Стадия	Лист	Листов
Р	1	11

Схема электрическая принципиальная

Цифровые решения

Согласовано

Взам.инв.N°

Подп. и дата

Инв. N°подл.

Формат

Питание

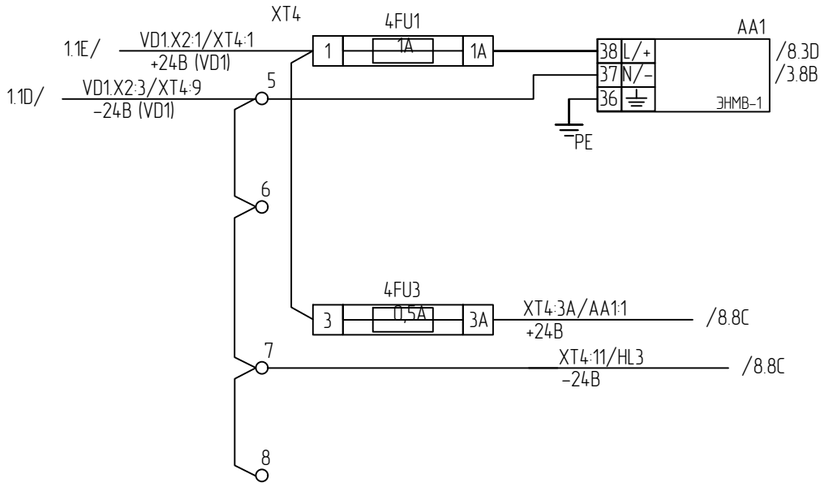

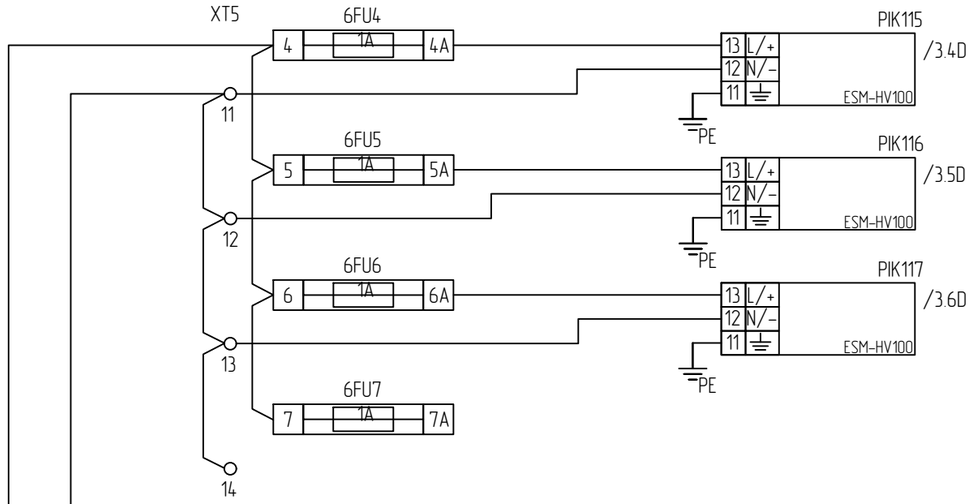

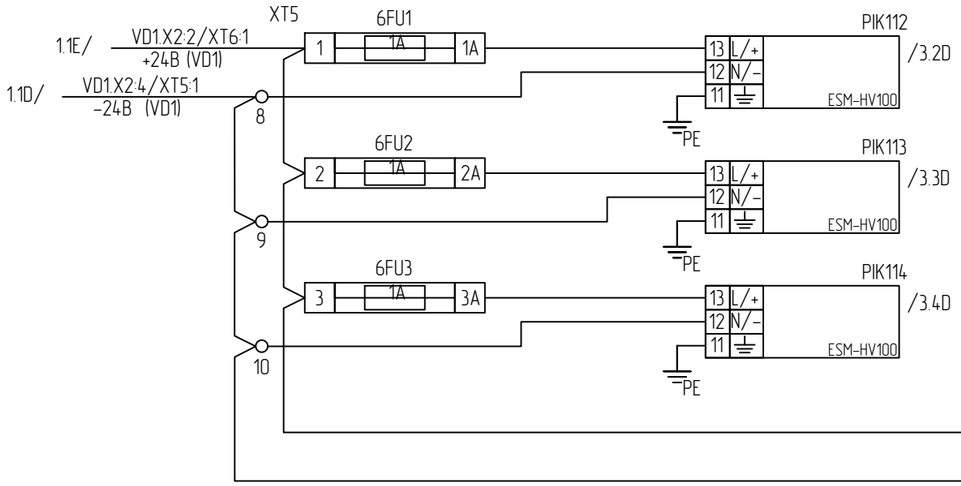

Согласовано

Взам.инв.№

Подп. и дата

Инв. №подл.

Изм.	Кол.уч.	Лист	№.Док.	Подп.	Дата	58252232.425200.0027.012.01.33	Лист 2

Формат А3

Цепи интерфейсных связей.

Примечание

** Ссылка на оборудование указана в соответствии с документом 58252232.425200.0027.012.C1

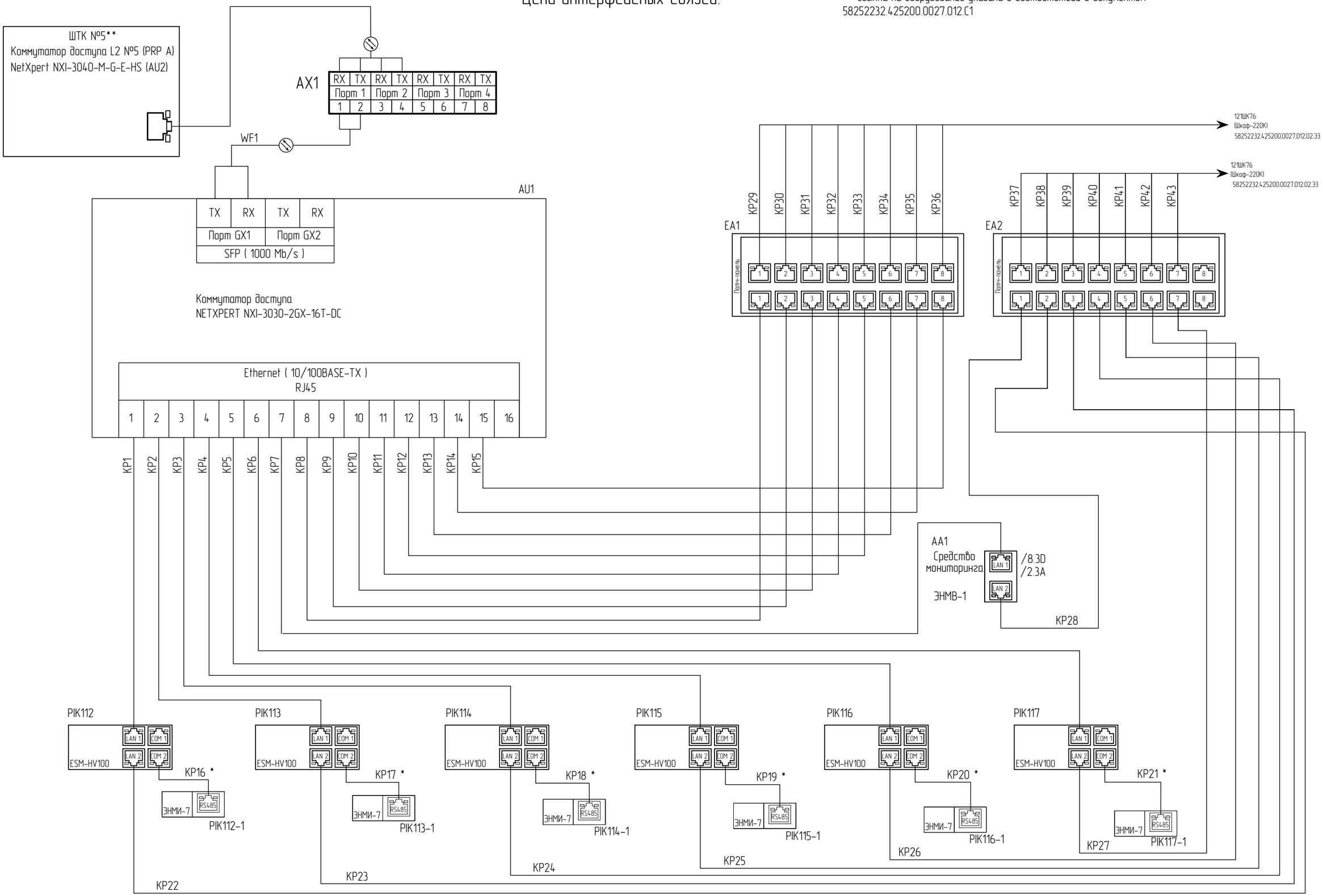

Кабели связи индикаторов ЭНМИ-7 подключать строго в порт COM-2 измерителя ESM-HV100, т.к. через этот порт обеспечивается питание индикатора.

* –патч-корд NTSS-PC-PM-UTP-RJ45-5e-3.0-LSZH-GY

Изм.	Кол.уч.	Лист	N°.Док.	Подп.	Дата

58252232.425200.0027.012.01.33

Лист 3

Согласовано

Взам.инв.N°

Подп. и дата

Инв. N°подл.

Формат А3

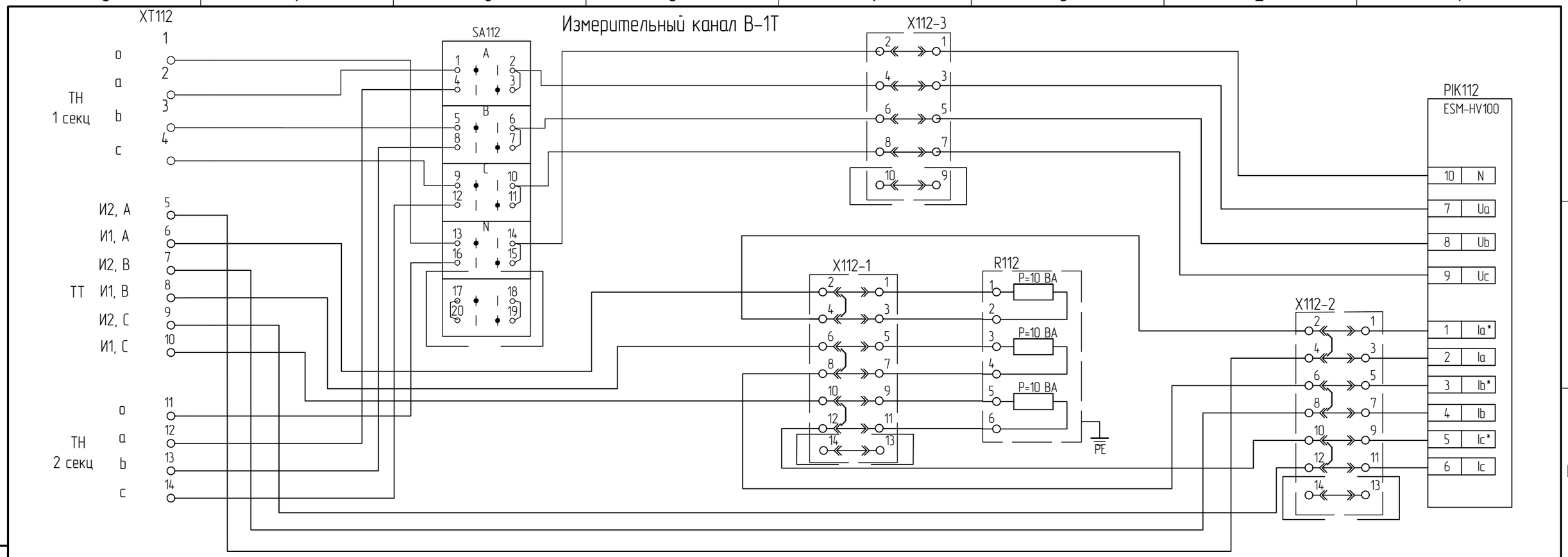

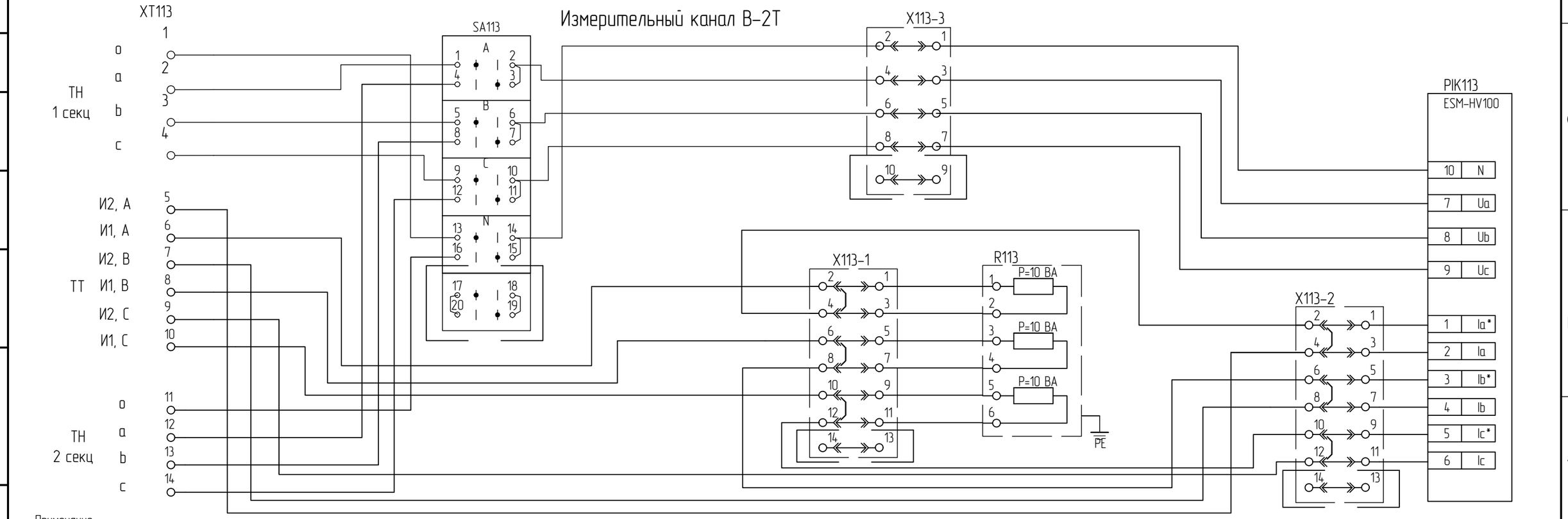

Примечание

Ссылка на подключение указана на листе 7

Изм.	Кол.уч.	Лист	N°.Док.	Подп.	Дата	58252232.425200.0027.012.01.33	Лист 4

Согласовано

Взам.инв.N°

Подп. и дата

Инв. N°подл.

Формат А3

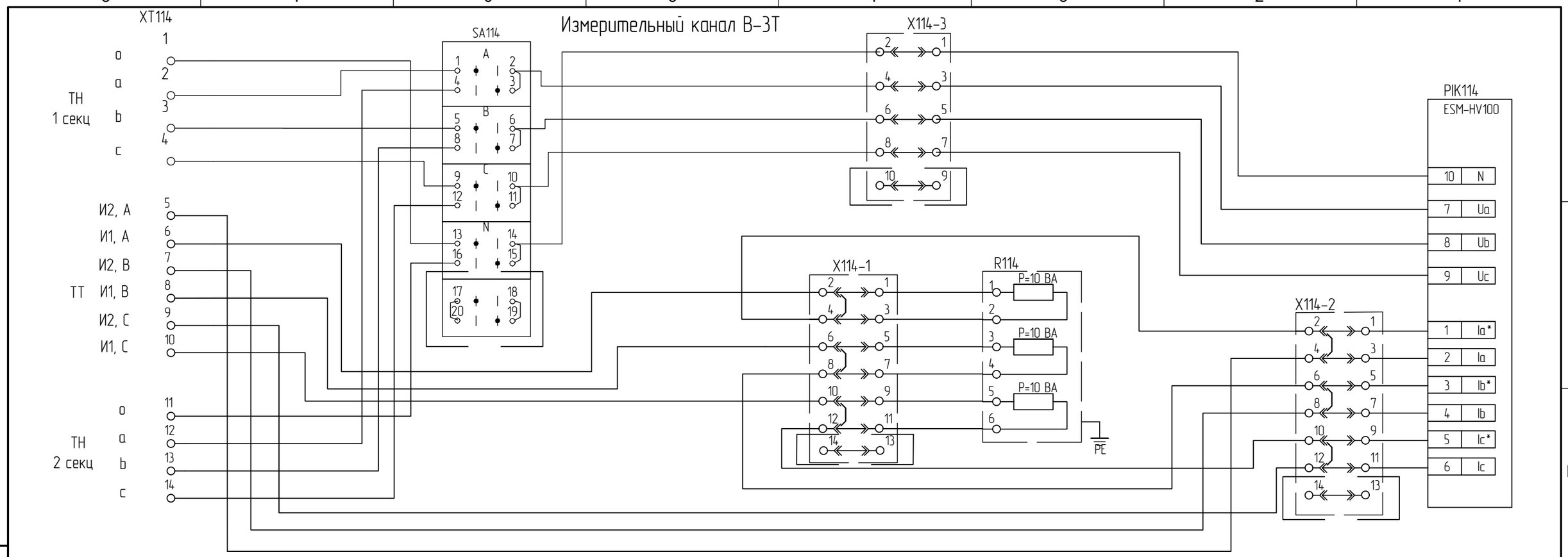

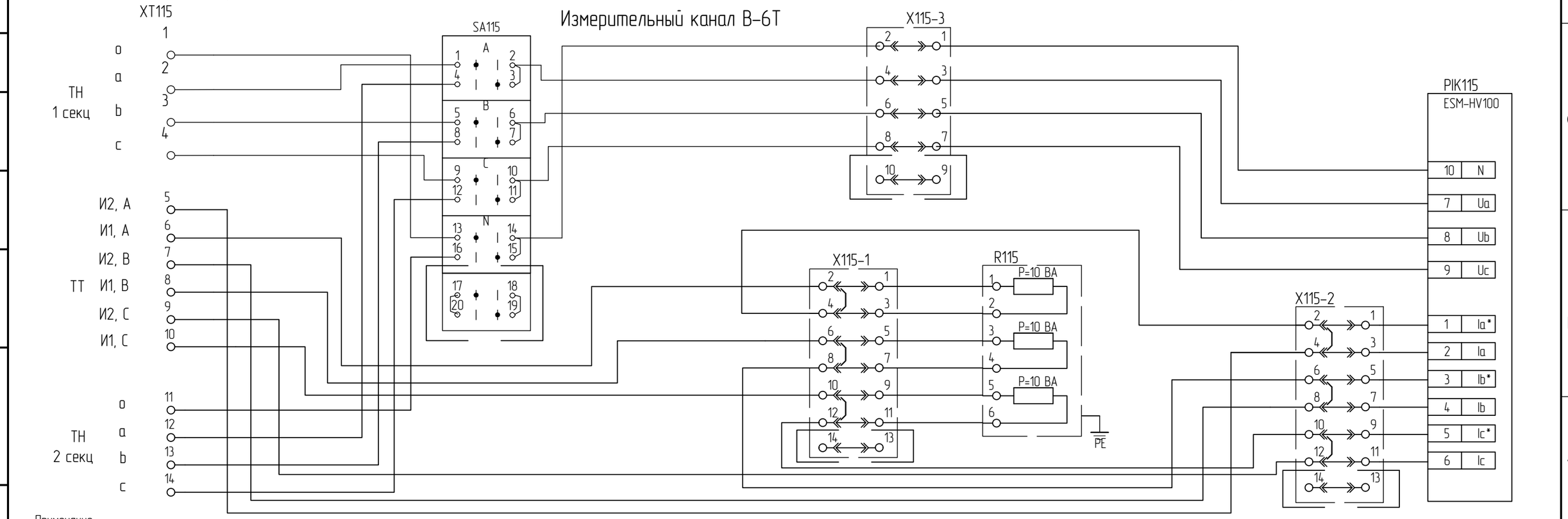

Примечание

Ссылка на подключение указана на листе 8

Изм.	Кол.уч.	Лист	N°.Док.	Подп.	Дата	58252232.425200.0027.012.01.33	Лист 5

Согласовано

Взам.инв.N°

Подп. и дата

Инв. N°подл.

Формат А3

Измерительный канал В-7Т

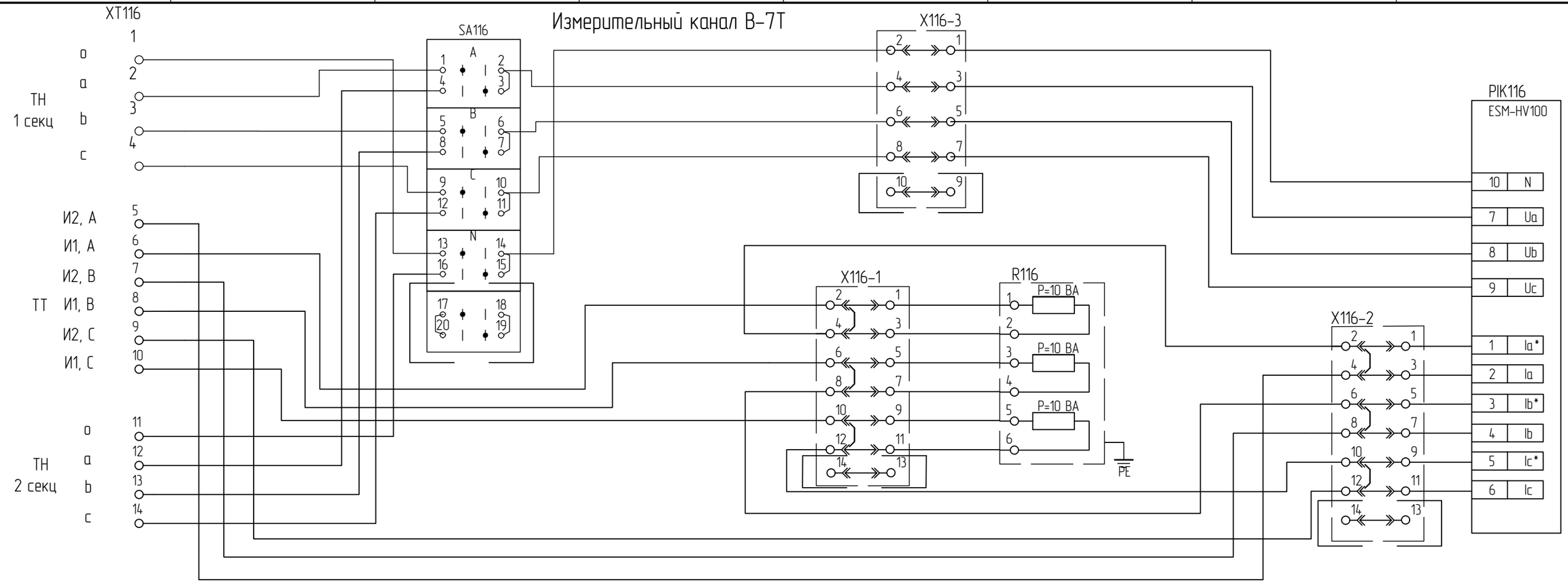

Измерительный канал В-10Т

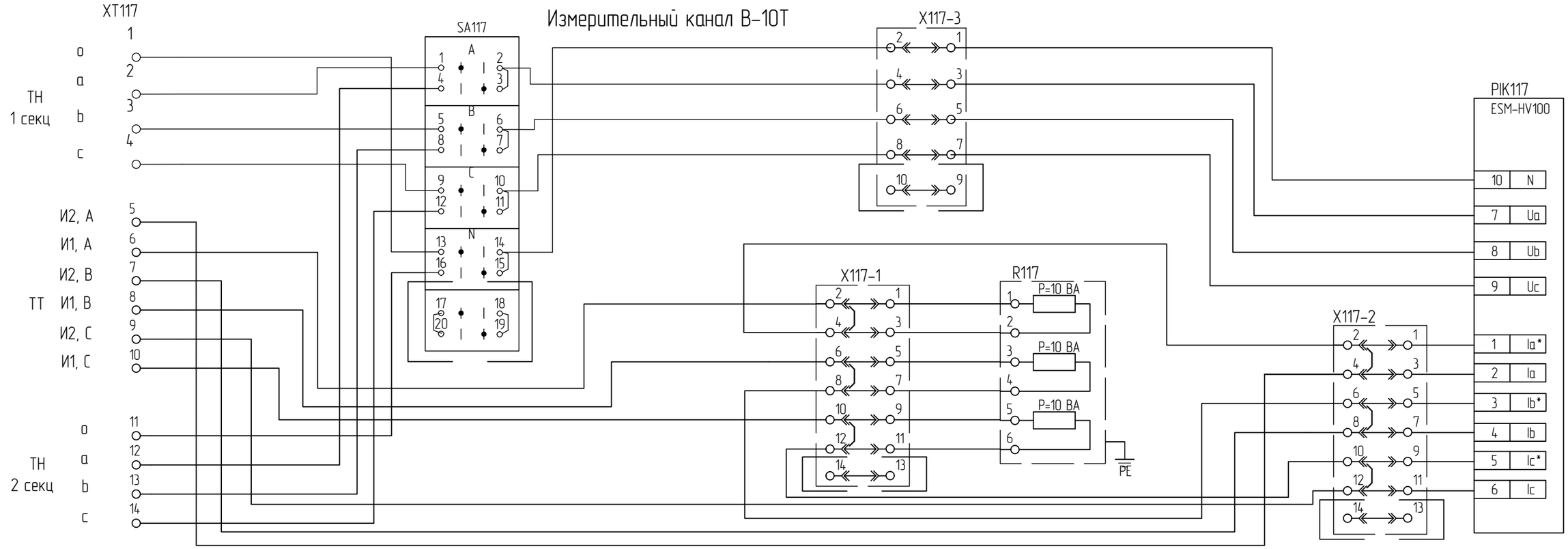

Примечание

——— Ссылка на подключение указана на листе 9

Изм.	Кол.уч.	Лист	N°.Док.	Подп.	Дата	58252232.425200.0027.012.01.ЭЭ	Лист 6

Согласовано

Взам.инв.N°

Подп. и дата

Инв. N°подл.

Формат А3

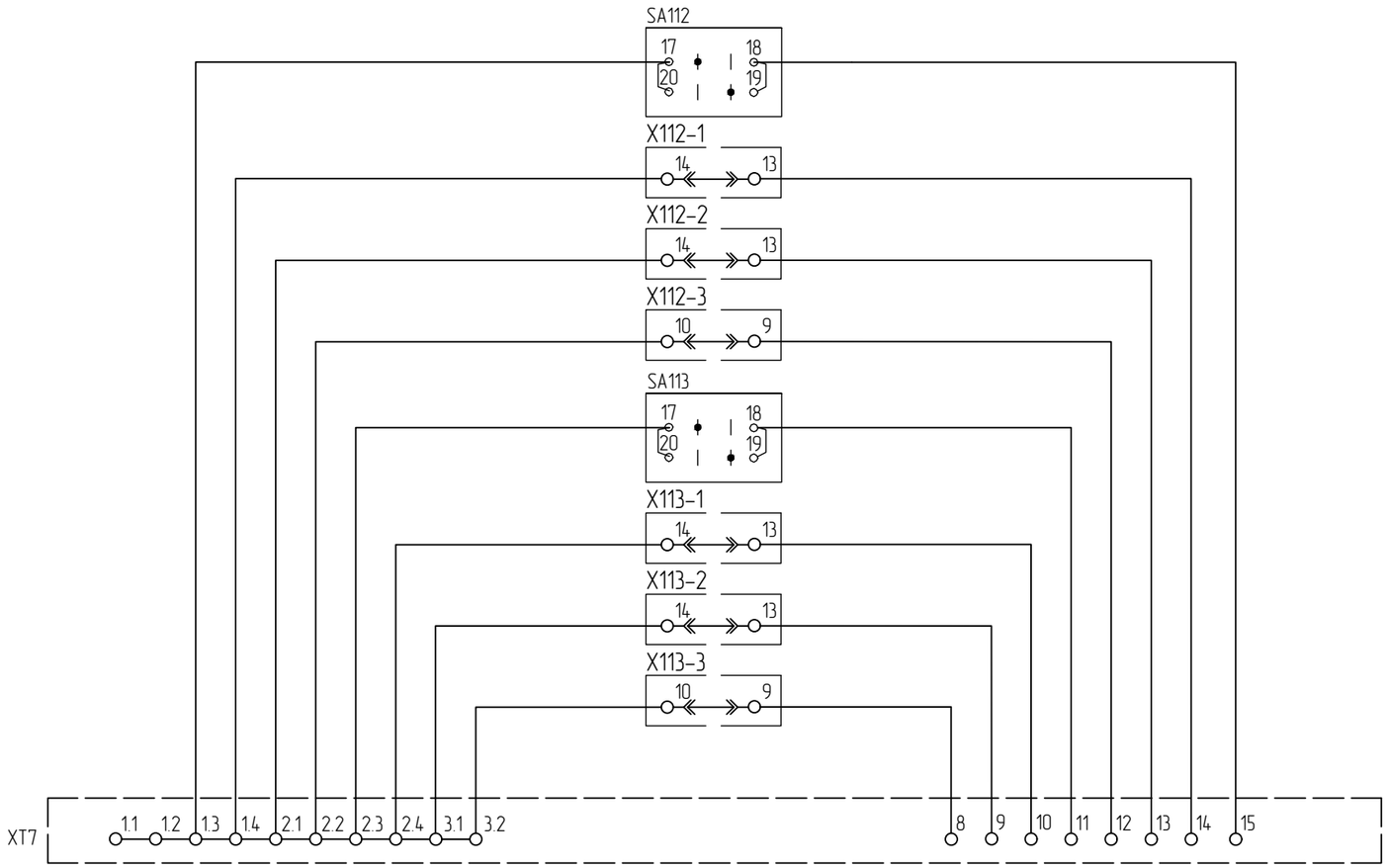

Согласовано

Взам.инв.№

Подп. и дата

Инв. №подл.

Изм.	Кол.уч.	Лист	№.Док.	Подп.	Дата	58252232.425200.0027.012.01.ЭЗ	Лист 7

Формат А3

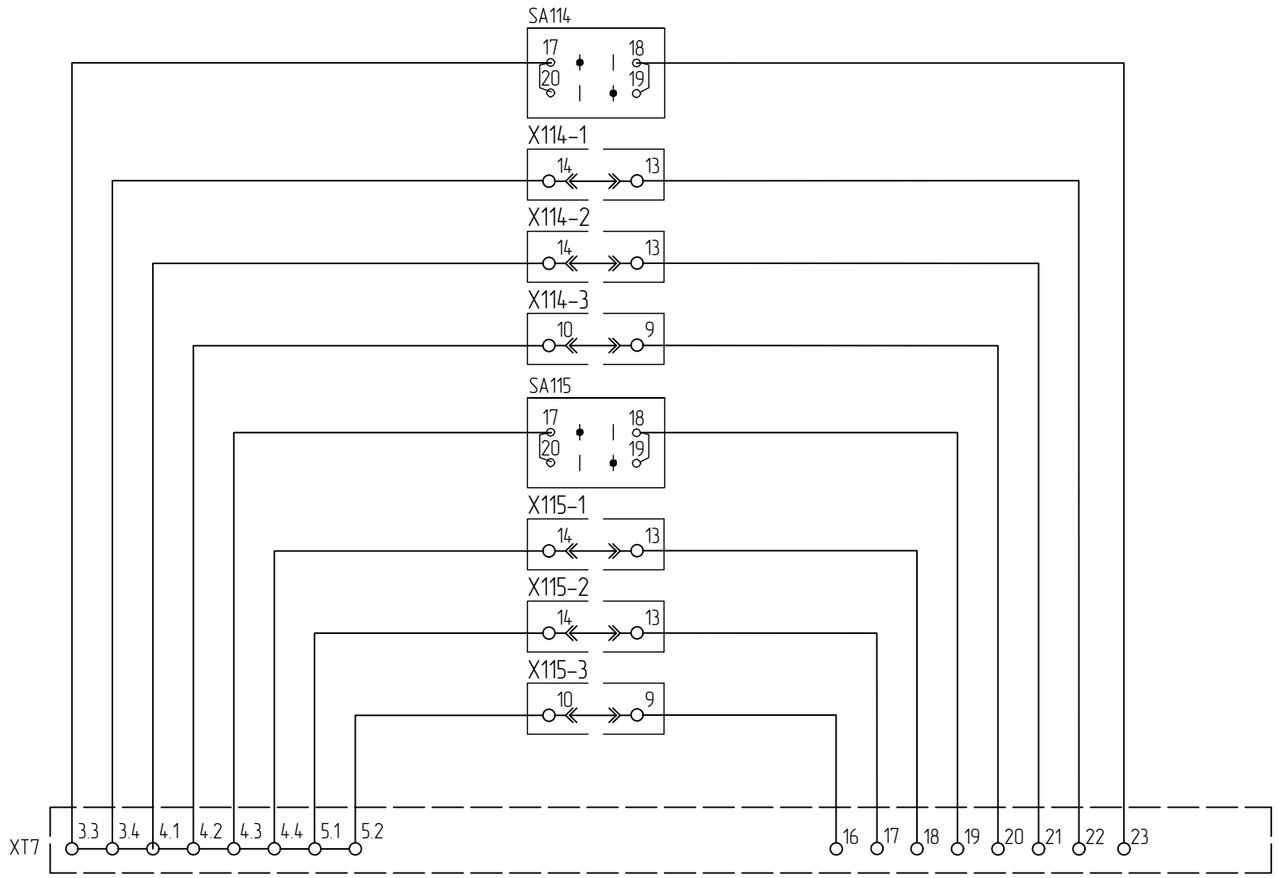

Согласовано

Взам.инв.№

Подп. и дата

Инв. №подл.

Изм.	Кол.уч.	Лист	№.Док.	Подп.	Дата	58252232.425200.0027.012.01.ЭЗ	Лист 8

Формат А3

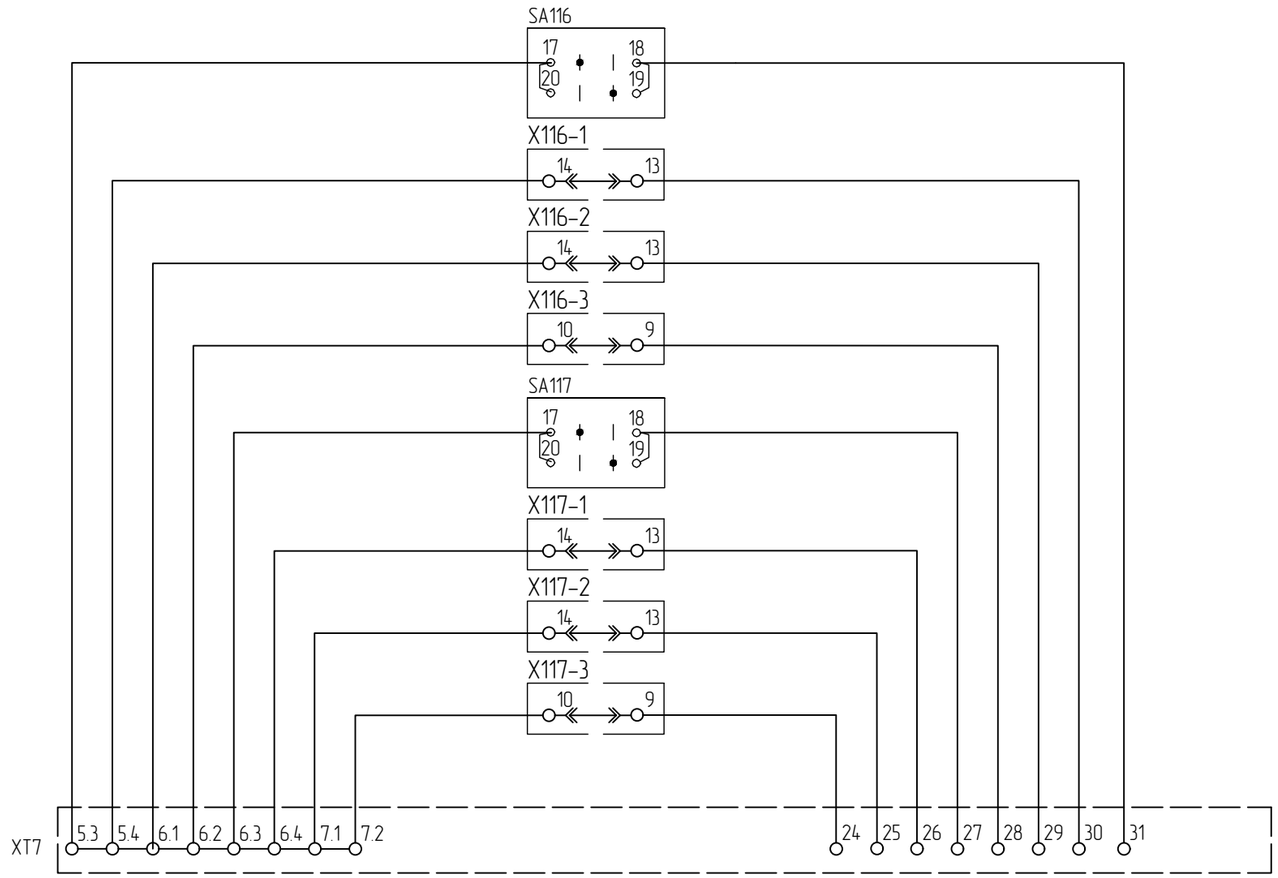

Согласовано

Взам.инв.№

Подп. и дата

Инв. №подл.

Изм.	Кол.уч.	Лист	№.Док.	Подп.	Дата	58252232.425200.0027.012.01.ЭЗ	Лист 9

Формат А3

Цепи диагностики шкафа

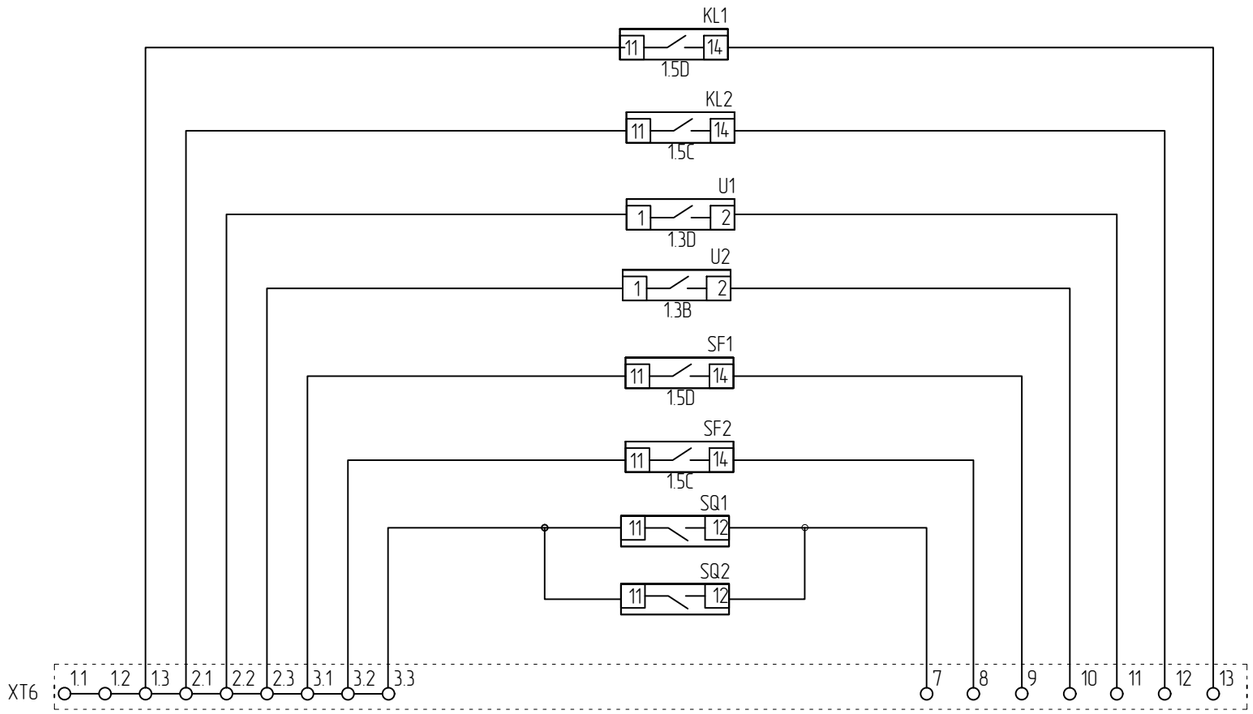

Наличие напряжения на вводе 1
Наличие напряжения на вводе 2
Блок питания UG1 в норме
Блок питания UG2 в норме
Автомат SF1 ввода 1 включен
Автомат SF2 ввода 2 включен
Двери шкафа закрыты

Согласовано

Взам.инв.№

Подп. и дата

Инв. №подл.

Изм.	Кол.уч.	Лист	№.Док.	Подп.	Дата

58252232.425200.0027.012.01.33

Лист 10

Формат А3

Цепи диагностики шкафа

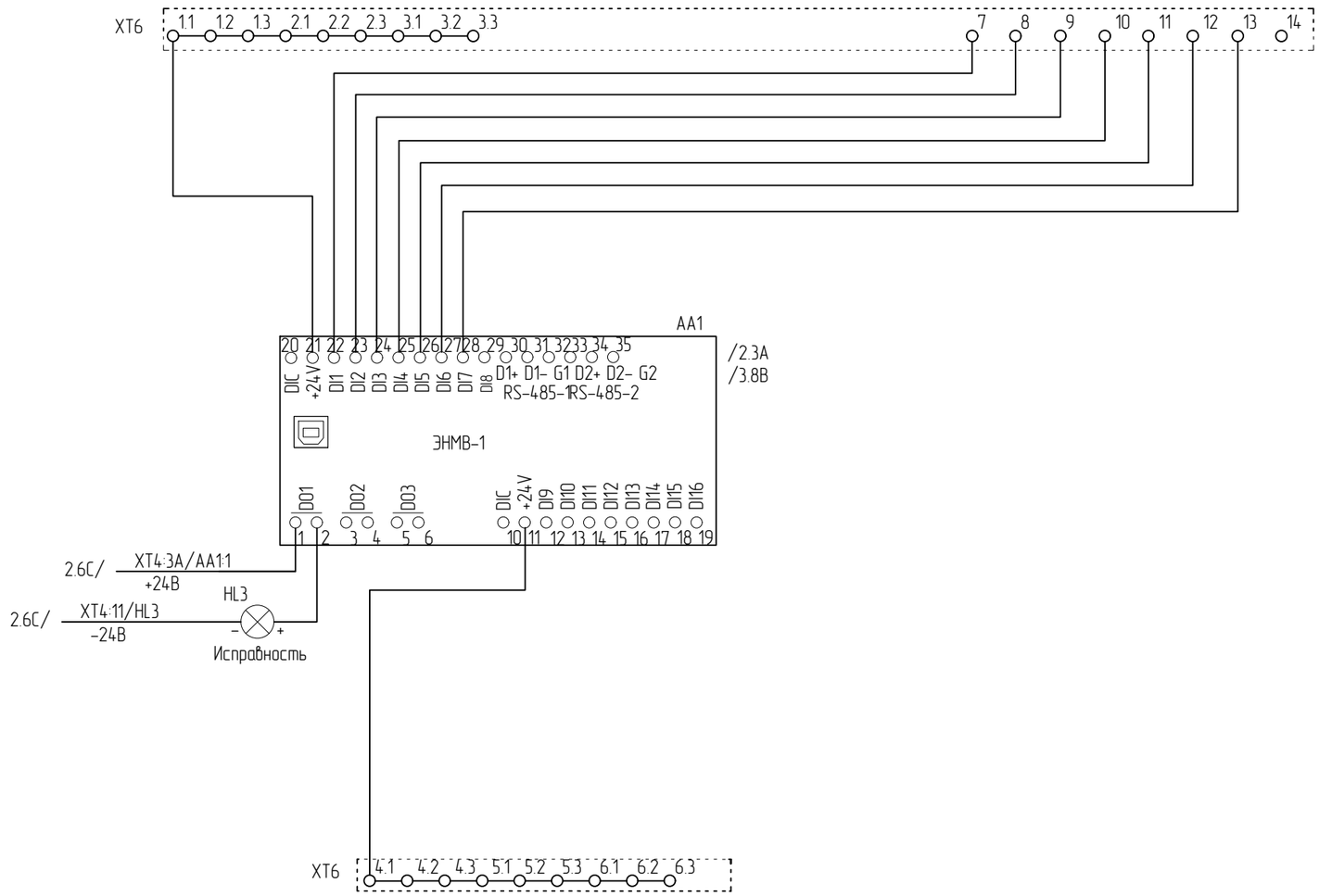

AA1	DI1	Двери шкафа открыты
	DI2	Автомат SF2 ввода 2 включен
	DI3	Автомат SF1 ввода 1 включен
	DI4	Блок питания U2 в норме
	DI5	Блок питания U1 в норме
	DI6	Наличие напряжения на вводе 2
	DI7	Наличие напряжения на вводе 1
	DI8	Резерв
	DI10	Резерв
	DI11	Резерв
	DI12	Резерв
	DI13	Резерв
	DI14	Резерв
	DI15	Резерв
	DI16	Резерв

Согласовано

Взам.инв.№

Подп. и дата

Инв. №подл.

Изм.	Кол.уч.	Лист	№.Док.	Подп.	Дата

58252232.425200.0027.012.01.33

Лист 11

Формат А3