Техническая спецификация № 7000001196/2060
Замок электромагнитной блокировки ЗБ-1

1. Назначение:

Предназначены для запирания подвижных частей приводов разъединителей, выключателей или других устройств в цепях постоянного тока.

2. Характеристики:

Наименование параметра, ед. измерения	Требуемое значение	Значение по заявке Участника
Номинальное напряжение, В	220	
Ресурс замка, включений отключений ключом	2500	
Изоляция сухих и чистых замков, не бывших в эксплуатации, выдерживает в течении 1 мин. Напряжение переменного тока частоты 50 Гц, В	2000	
Материал	Сталь 3	
Покрытие	Оцинкование	
Масса, кг не более	0,19	
Размер, мм	В соответствии с чертежом	
Комплектация: Замок ЗБ-1, шт. Ключ электромагнитный КЭЗ-1, шт.	 1 1	
Климатическое исполнение и категория размещения	УХЛ3	
Высота над уровнем моря, не более, м	2000	
Степень защиты по ГОСТ 14254-96	IP 20	

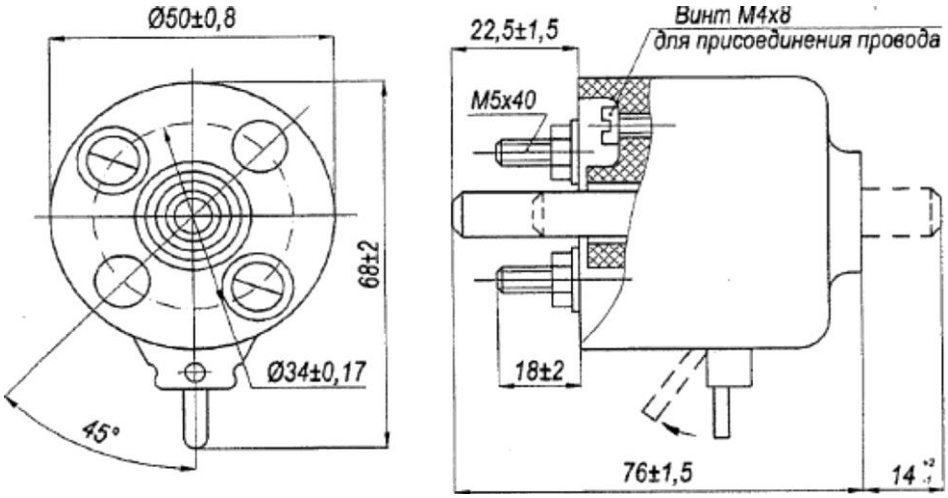

3. Аттестация ПАО «РОССЕТИ» не требуется

Заместитель директора
департамента
эксплуатации сетей 0,4-20 кВ — А.В. Севастьянов

Начальник службы
распределительных сетей
филиала ПАО «Россети
Московский регион» -
Северные электрические сети — М.А. Галимов