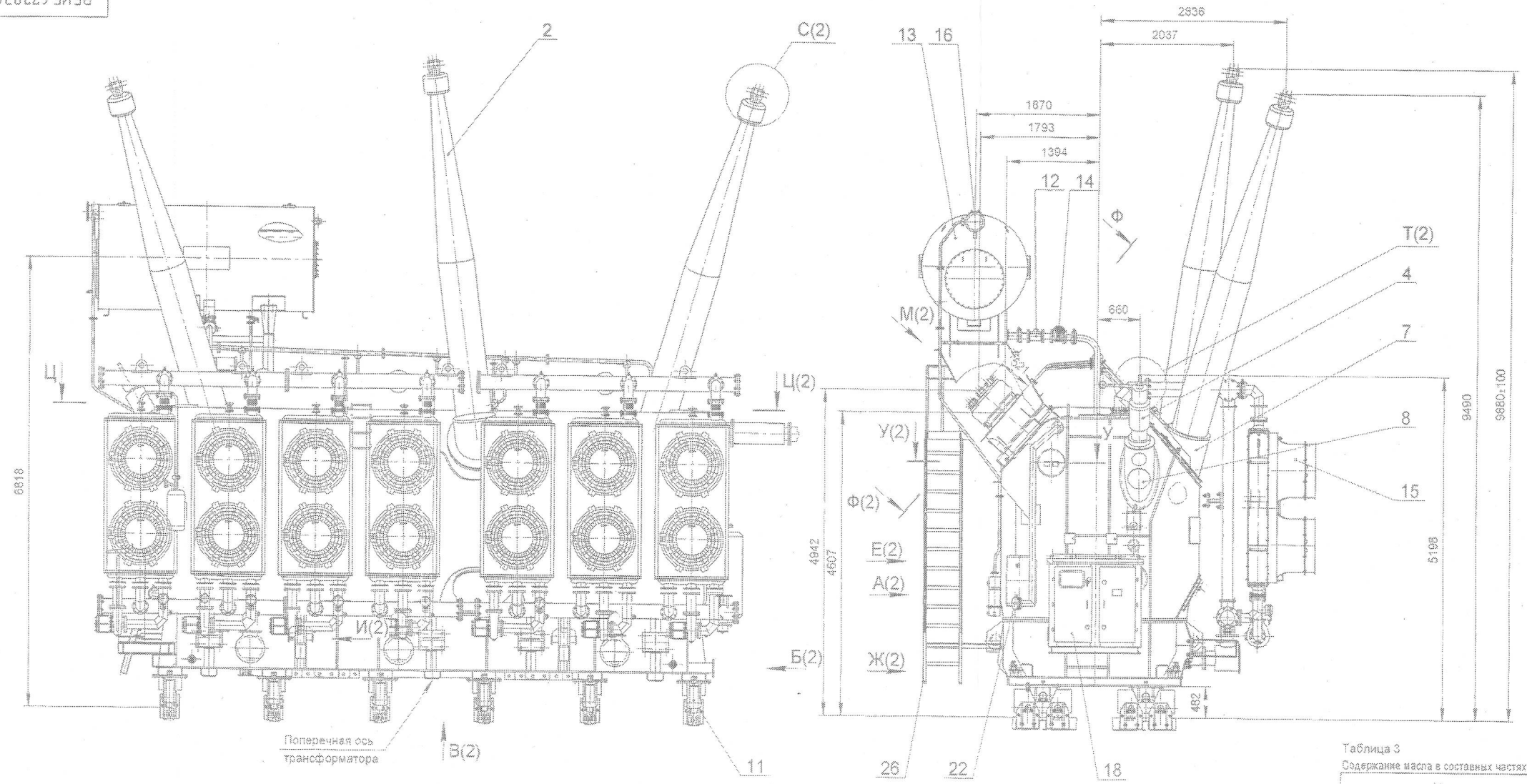

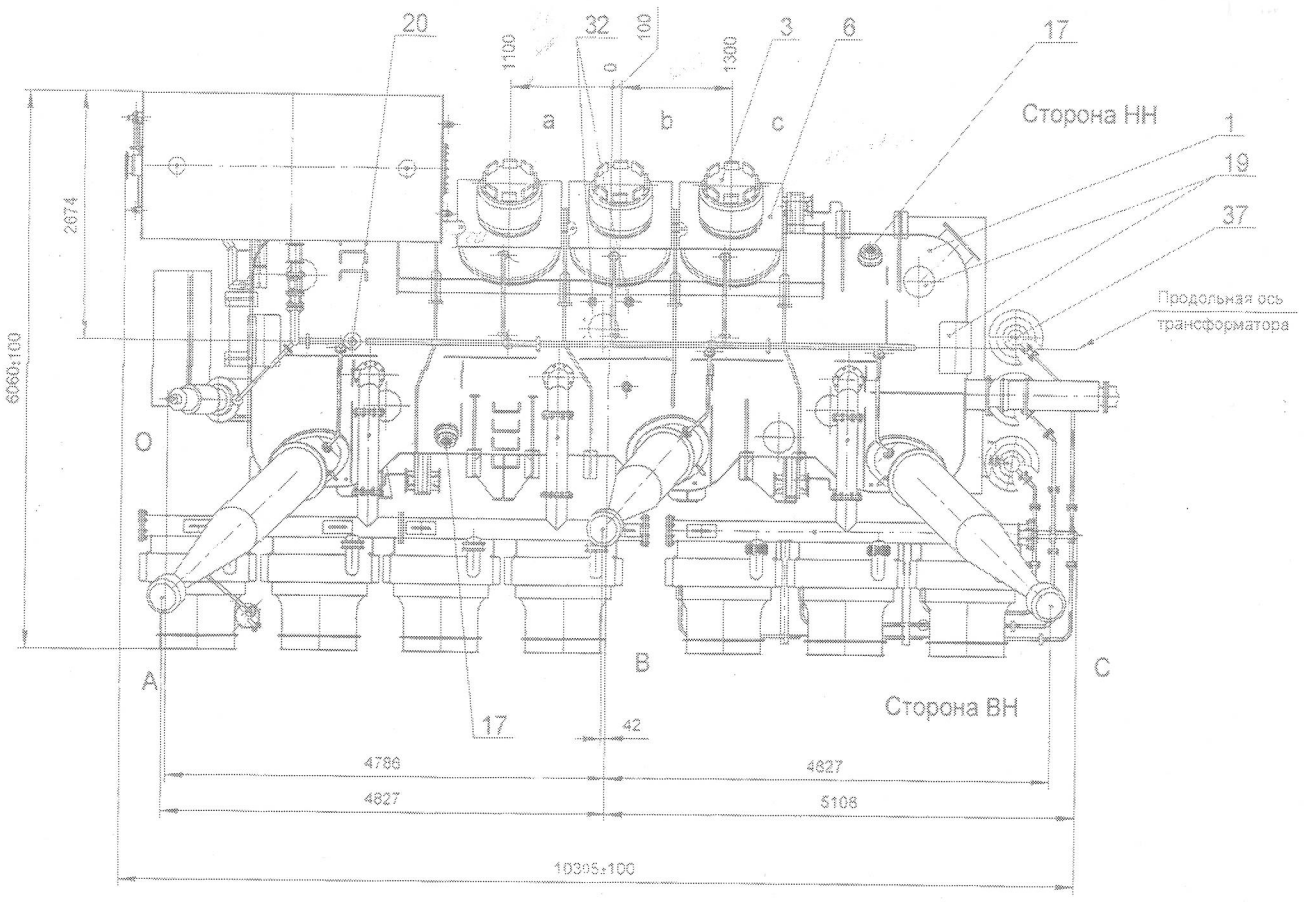

Таблица 1
Основные сборочные единицы трансформатора

Поз.	Наименование
1	Бак трансформатора
2	Ввод ВН
3	Ввод НН
4	Ввод нейтрали
5	Вводы заземления металлоконструкции и активной части
6	Кожух
7	Монтаж трансформаторов тока ВН
8	Монтаж трансформаторов тока нейтрали
9	Воздухоосушитель расширителя трансформатора
10	Газосборник
11	Каретка поворотная
12	Отсечной клапан
13	Расширитель трансформатора
14	Реле Бухгольца
15	Система охлаждения
16	Указатель уровня масла трансформатора
17	Устройство сброса давления трансформатора
18	Шкаф соединений
19	Люк для раскрепления активной части в баке
20	Клапан для вакуумнасоса
21	Клапан для долива масла в расширитель
22	Клапан для залива масла в бак трансформатора
23	Клапан для слива масла из бака
24	Кран для взятия проб масла из нижней части бака
25	Кран для взятия проб масла из расширителя
26	Лестница
27	Приспособление для зачаливания при поперечном перемещении трансформатора
28	Приспособление для зачаливания при продольном перемещении трансформатора
29	Пробка для слива остатков масла
30	Скоба для подъема верхней части бака
31	Табличка трансформатора
32	Термобаллоны указателей температуры масла и обмоток
33	Узел заземления трансформатора
34	Приспособление для упора гидравлических домкратов
35	Приспособление для подъема полностью собранного трансформатора
36	Часть активная
37	Фильтр адсорбционный

Таблица 2
Масса трансформатора, его основных сборочных единиц

Наименование	Масса,t
Полная масса	295
Трансформатор (без системы охлаждения)	274,5
Трансформатор в транспортном состоянии (без масла)	210
Активная часть	183
Бак	23,3
Верхняя часть бака с шунтами	14,66
Лестница	0,065
Расширитель (без масла)	1,353
Монтаж расширителя	2,47
Ввод ВН	1,4
Ввод НН	0,22
Ввод нейтрали	0,08
Установка трансформаторов тока ВН	0,782
Кожух НН	0,402
Система охлаждения (без масла)	20,5
Шкаф управления	0,32
Каретка	0,515
Транспортная азотная установка	0,2

Таблица 3
Содержание масла в составных частях трансформатора при t=15°C

Наименование		Масса,t
Полная масса		45,56
в том числе:	в баке трансформатора	38,1
	в монтажах трансформаторов тока и кожухах	1,23
	в системе охлаждения	2,43
	в монтаже расширителя	2,34
	в фильтрах	1,46
отправляемое Заказчику (с 5% для технологических нужд)		47,83
в том числе:	в транспортных монтажах трансформаторов тока	0,43
	в транспортных емкостях	47,4

Фланец (см. табл. 4)
(1:10)

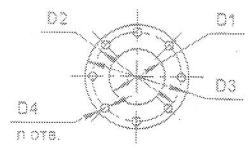

Таблица 4
Размеры в миллиметрах

Назначение	Поз.	D1	D2	D3	D4	n
Фланец клапана DN 25	21	25	85	115	14	4
Фланец клапана DN 80	20 22	80	160	200	18	8
Фланец клапана DN 150	23	150	240	280	23	8

1. Трансформатор устанавливается на фундаменте без уклона. Отвод газа из бака в сторону газового реле обеспечивается конструкцией газоотводных трубопроводов.
2. Расчетное усилие при перекатке трансформатора по железнодорожным путям на собственных каретках составляет 177kN, усилие трогания 295 kN.
До перекатки должна быть обеспечена смазка осей кареток. Скорость перекатки до 0,5 km/h.
3. Подъем собранного трансформатора осуществляется гидравлическими домкратами (на монтаже) или краном. При этом площадки должны быть нагружены равномерно. Допустимый угол наклона (крен) трансформатора при подъеме - 5° (в продольном и поперечном направлениях).
4. Перед подъемом верхней части бака необходимо спить масло из бака, убрать верхние упоры раскрепления активной части.
5. Подъем вводов производить по инструкции предприятия-изготовителя вводов.
6. Допускается перекатка трансформатора с установленными вводами и расширителем.
7. При подъёме собранного трансформатора краном расширитель демонтировать

Изм.	Лист	N докум.	Подп.	Дата	ВБИЕ.672834.041 ГЧ		
Разраб.					Трансформатор ТДЦ-400000/500-У1 Габаритный чертеж	Лит.	Масса	Масштаб
Н.контр.							См. табл	1:40
Утв.						Лист 1	Листов 2	

Инв. № подл. | Подп. и дата | Взам. инв. № | Инв. № дубл. | Подп. и дата | Подп. гриф. | Согл. № | Подп. и дата