B10

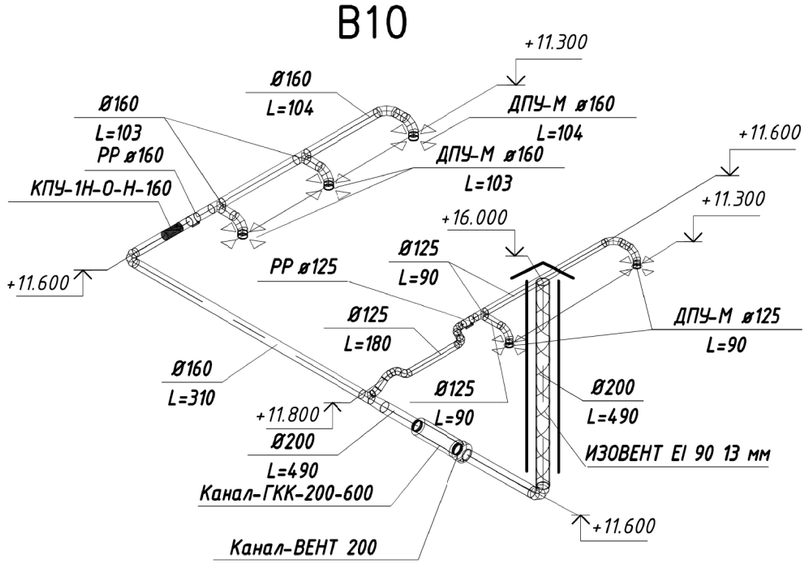

B11

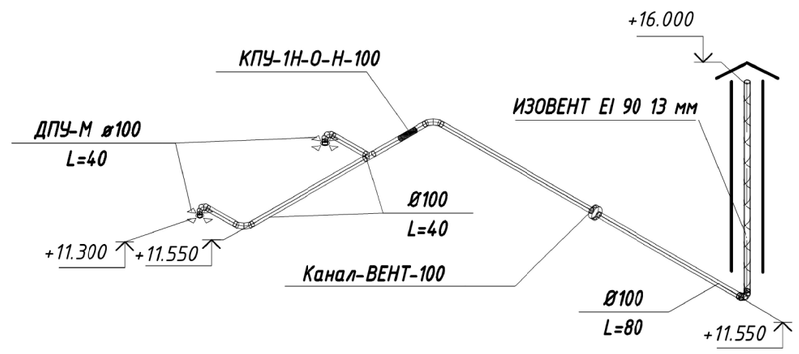

B12

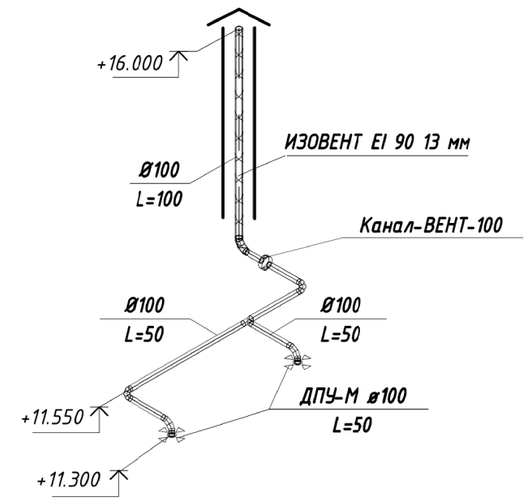

B13

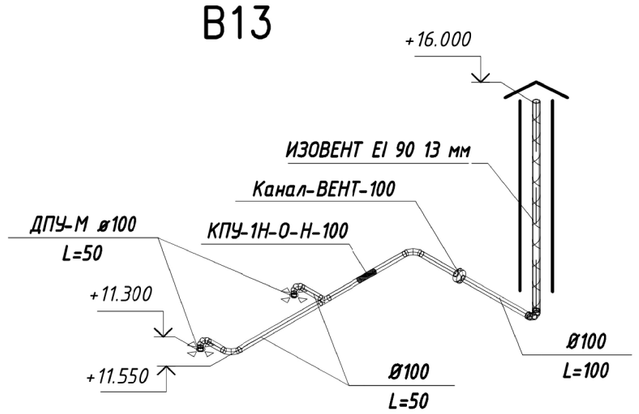

B14

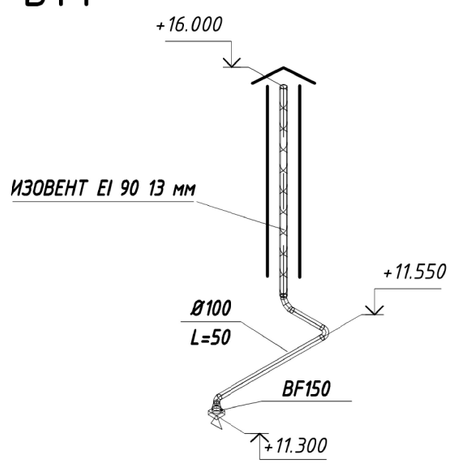

B15

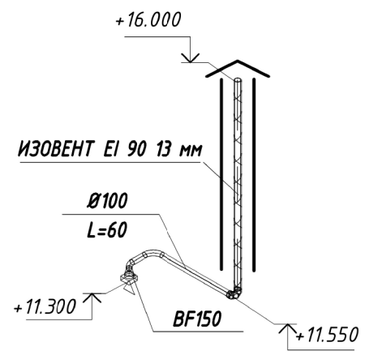

B16

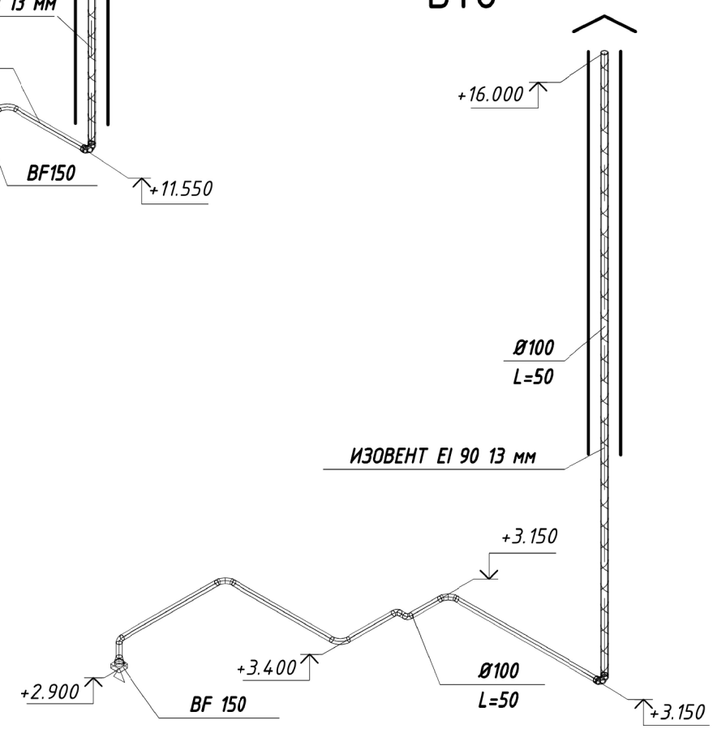

BE1

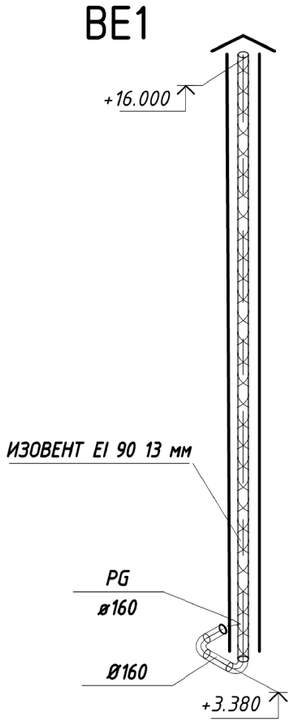

BE2

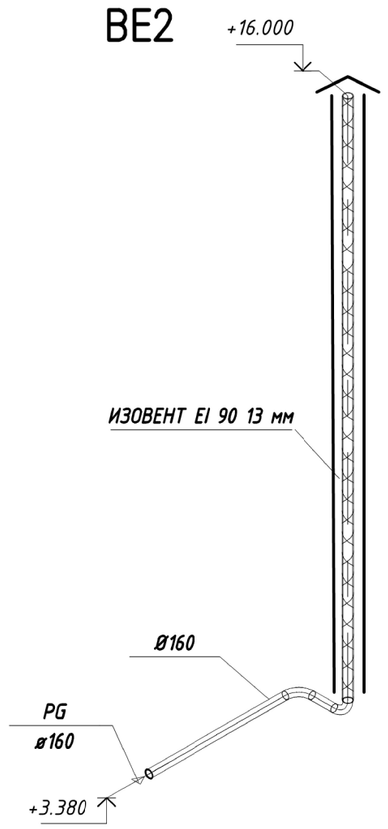

Файл: 1139.4.1-24-10.2-ОВ_13=1.dwg

1	-	Зам.	623-24		28.10	1139.4.1-24-10.2-ОВ
Изм.	Кол.уч.	Лист.	№док.	Подпись	Дата	КАСКАД КУБАНСКИХ ГЭС СЕНГИЛЕЕВСКАЯ ГЭС
Н. контр.		Лебедева			28.10	Комплексная реконструкция и модернизация. Этап 4. Административно производственный корпус (АПК). Отопление, вентиляция и кондиционирование воздуха
Нач. ОИС		Морозова			28.10	Стадия: Р; Лист: 13; Листов:
Пров.гл.спец		Лицкевич			28.10	Схемы систем вентиляции B10-B16, BE1, BE2
Разр.гл.спец.		Щипко			28.10	АО "МОСОБЛГИДРОПРОЕКТ" Дедовск 2024

Формат: А2

Взам. инв. N	
Подпись и дата	29.10.2024
Инв. N подл.	136217