П1

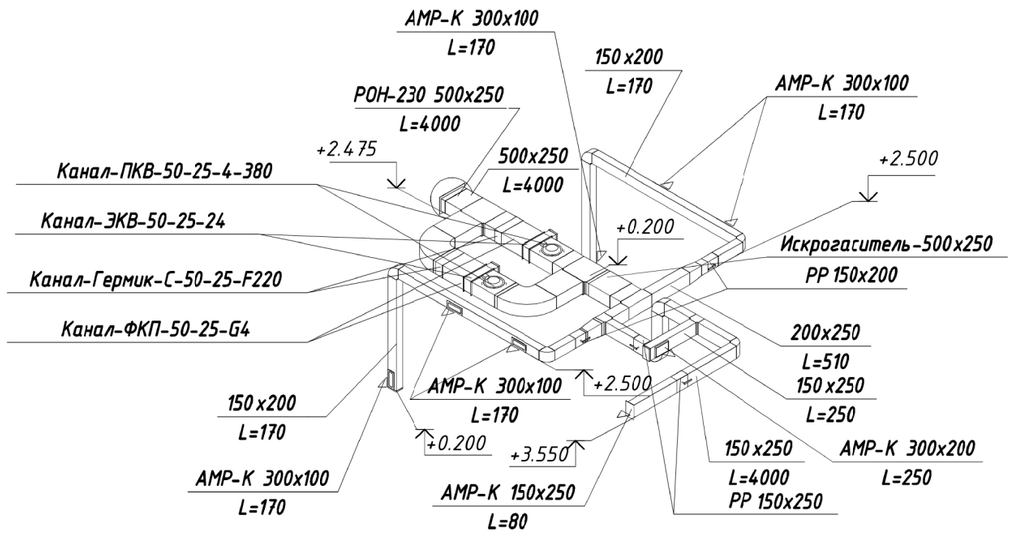

П3

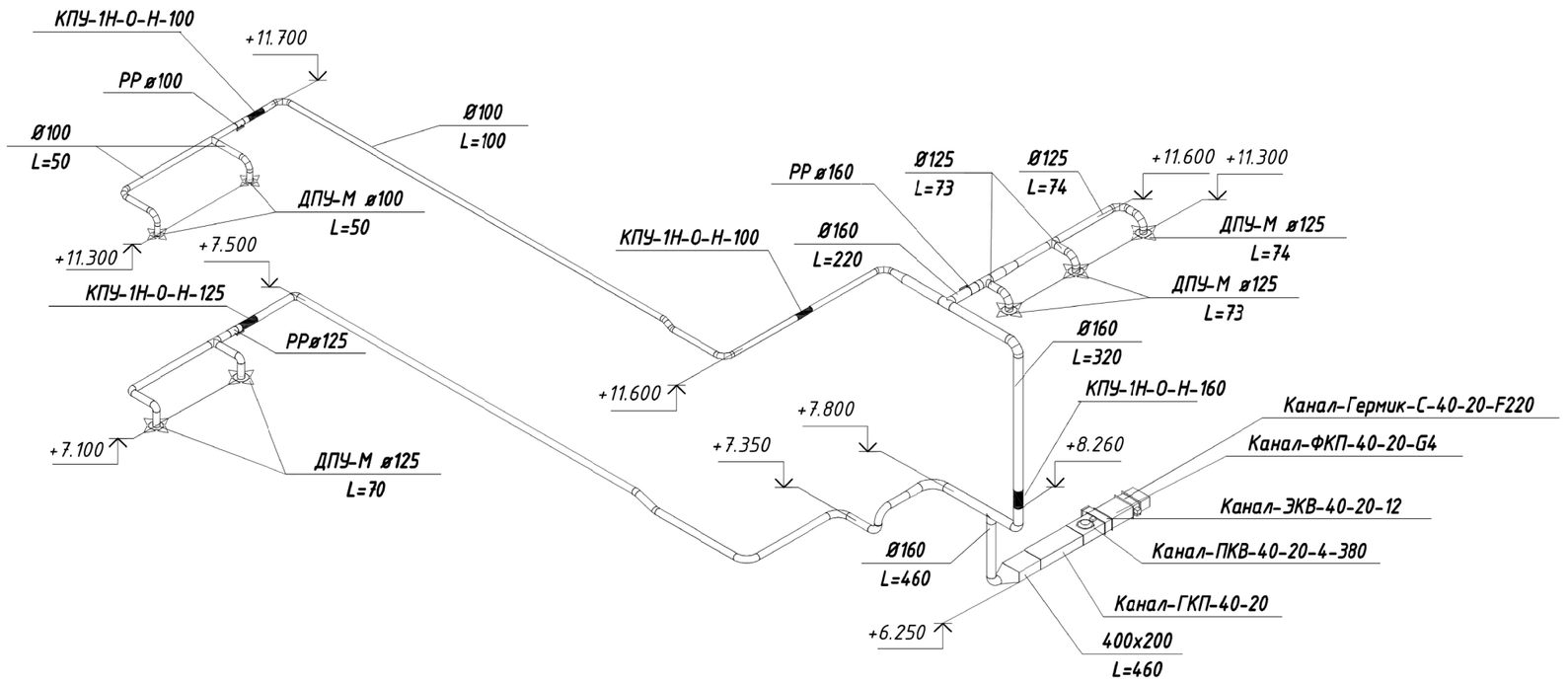

ПВ1

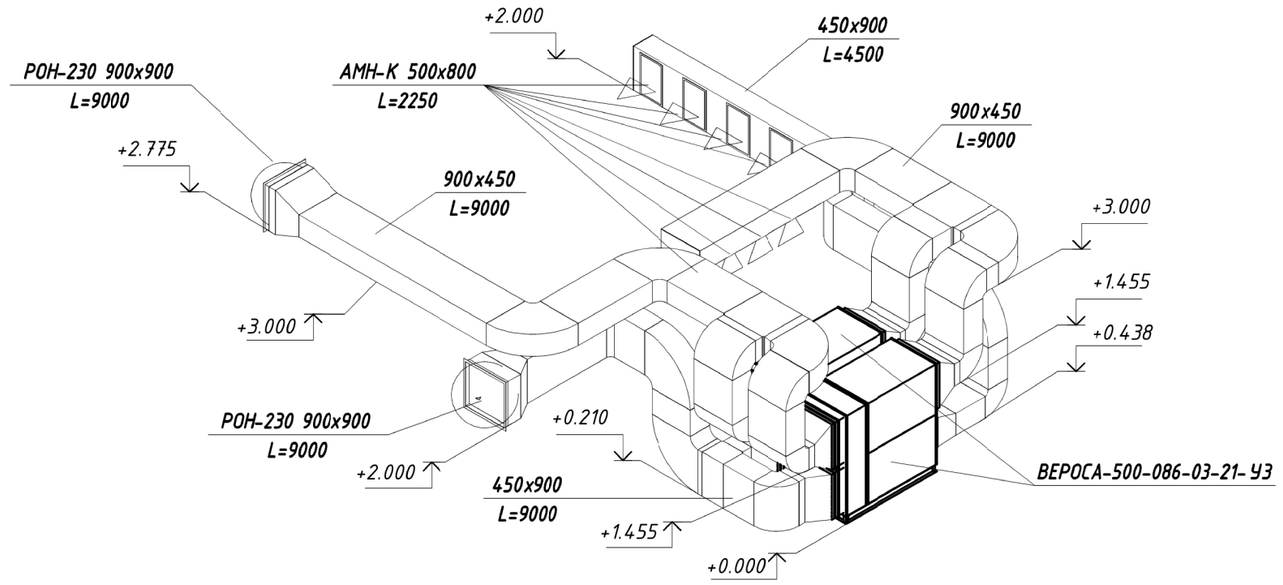

П2

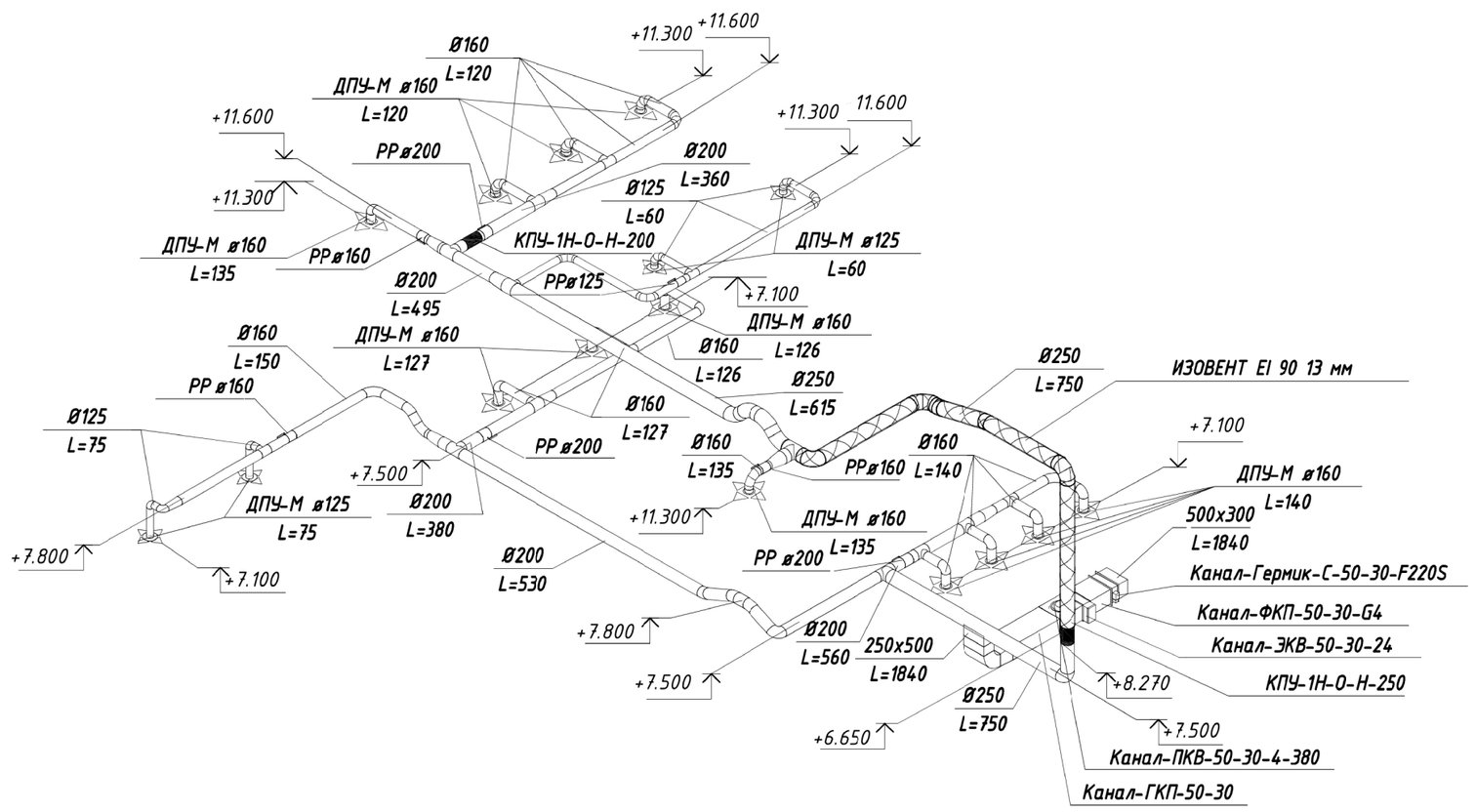

ПЕ1

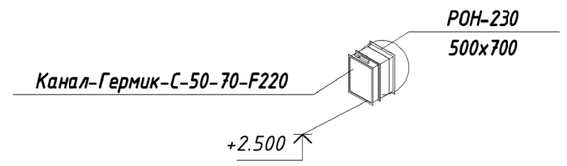

Файл: 1139.4.1-24-10.2-ОВ_14=1.dwg

1	–	Зам.	623-24		28.10	1139.4.1-24-10.2-ОВ
Изм.	Кол.уч.	Лист.	№док.	Подпись	Дата	КАСКАД КУБАНСКИХ ГЭС СЕНГИЛЕЕВСКАЯ ГЭС
Н. контр.		Лебедева			28.10	Комплексная реконструкция и модернизация. Этап 4. Адинистративно производственный корпус (АПК). Отопление, вентиляция и кондиционирование воздуха
Нач. ОИС		Морозова			28.10	Стадия: Р; Лист: 14; Листов:
Пров.гл.спец		Лицкевич			28.10	Схемы систем вентиляции П1-П3, ПЕ1, ПВ1
Разр.гл.спец.		Щипко			28.10	АО "МОСОБЛГИДРОПРОЕКТ" Дедовск 2024

Взам. инв. N	Подпись и дата	Инв. N подл.
	29.10.2024	136217

Формат: А2