ВБИЕ.745661.012

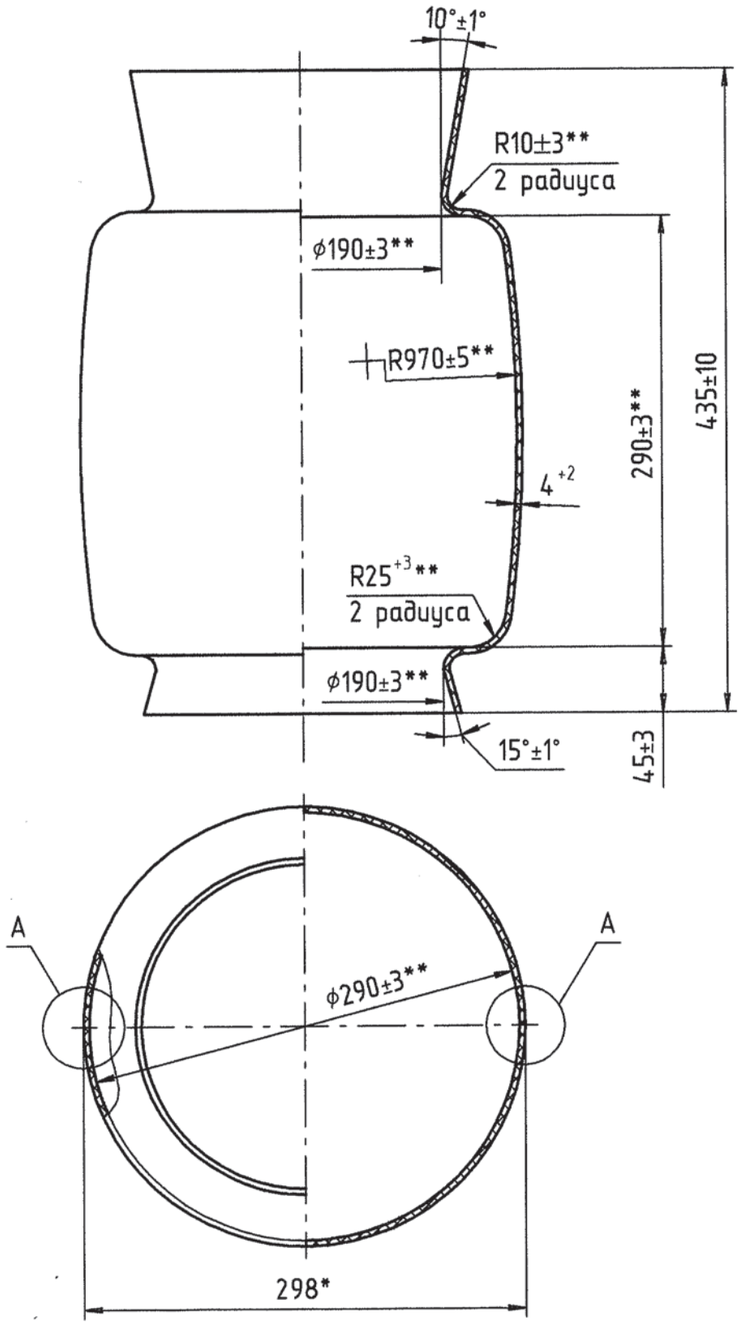

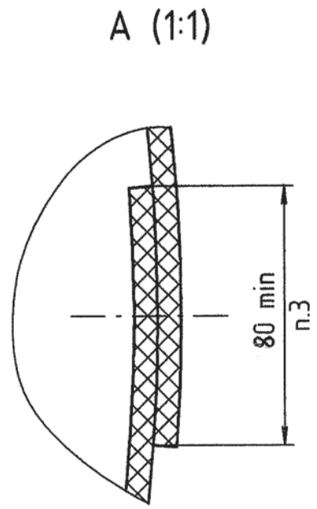

1. * Размеры для справок
2. ** Размер обеспеч. инстр.
3. Допускается стык со скосом
4. Допускаются складки по ø190 мм глубиной до 4 мм
5. Остальные ТТ по ОВБ.587.007

Изм.	Лист	№ докум.	Подп.	Дата	ВБИЕ.745661.012		
Разраб.		Деревянко		25.05.01	Муфта изолирующая	Лит.	Масса: 2 / Масштаб: 1:4
Пров.		Ефимов		25.05.01		Лист	Листов 1
Т.контр.		Мильчев		29.05.01			
Вед.констр		Ефимов		25.05.01			
Н.контр.		Донец		07.06.01	Картон АМ ГОСТ 4194-88		
Утв.		Юшкин		25.05.01			

Формат А3

Перв. примен. ВБИЕ.672828.017

Справ. №

Подп. и дата

Инв. № дубл.

Взам. инв. №

Подп. и дата 7.06.01

Инв. № подл. 791263

Расцех.-кол.экз. Фамилия, подпись