676724 71-4758-48-25

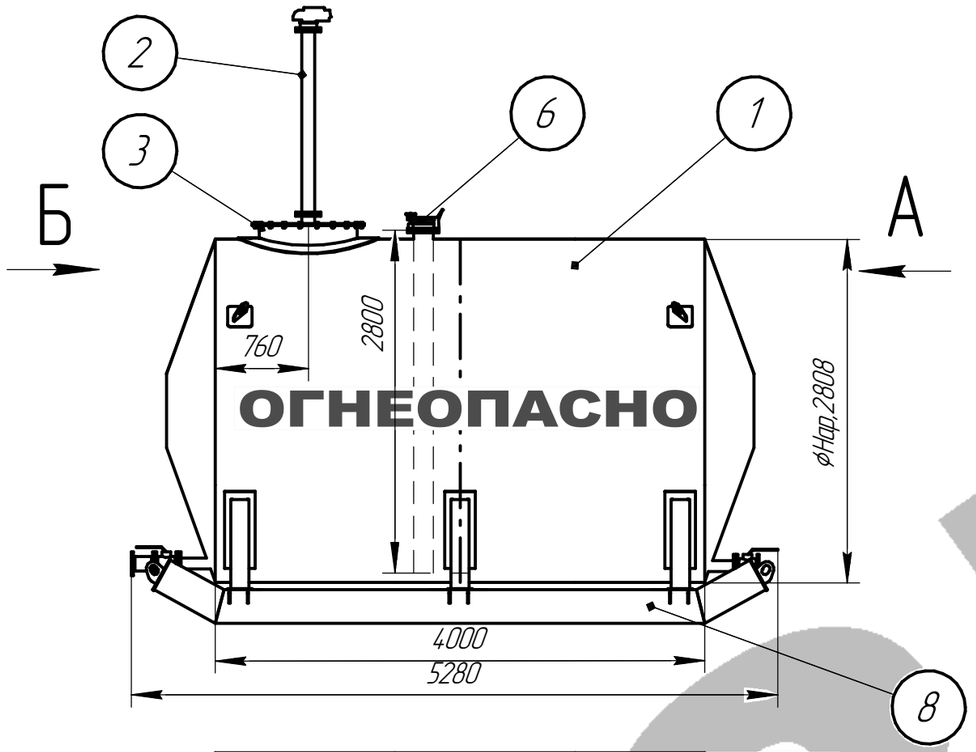

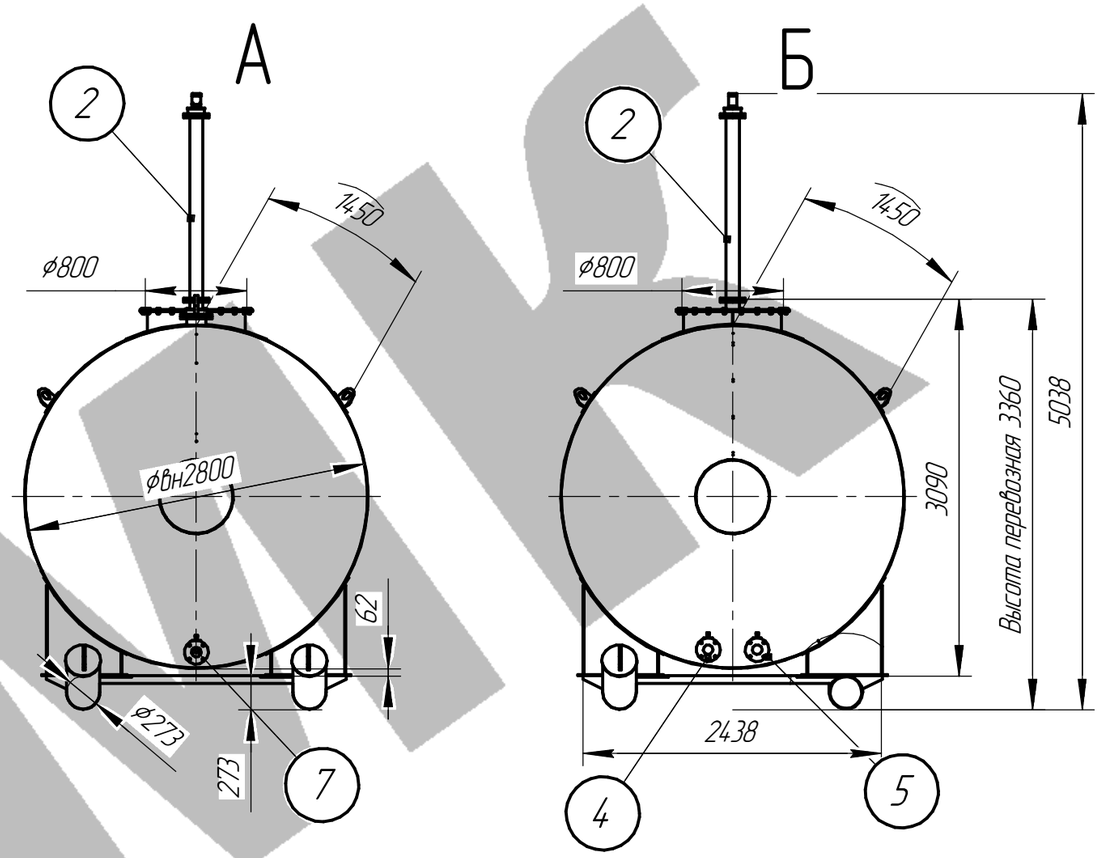

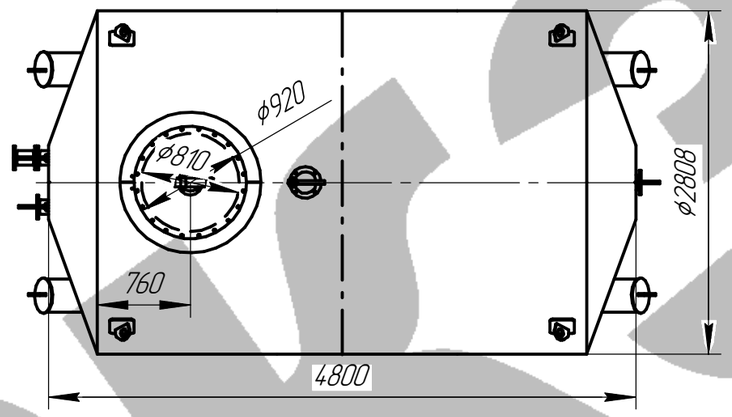

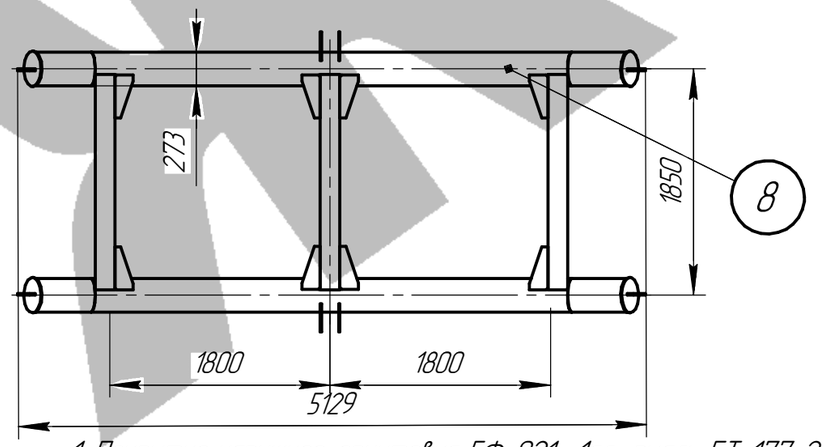

Поз	Наименование	Кол-во
1	Резервуар РГС-25	1
2	Патрубок вентиляционный Ду100 с клапаном СМДК-100	1
3	Люк-лаз Ду800	1
4	Линия наполнения Ду80 с шаровым краном Ду80 и ЗКО-80	1
5	Линия выдачи Ду80 с шаровый краном Ду80	1
6	Патрубок замера с люком ЛЗ-150	1
7	Кран сливной КС-80	1
8	Санное основание	1

1. Покрытие наружное-грунтовка ГФ-021 -1сл., эмаль БТ-177-2 сл.
2. Материал корпуса -сталь 09Г2С. Толщина обечайки 4мм, донышек 6мм.

Изм.	Лист	№ докум.	Подп.	Дата
Разраб.		Созонов		
Пров.		Дряхлов		
Т.контр.				
Н.контр.				
Утв.		Буко		

676724 71-4758-48-25

РГС-25 на санях

Лит.	Масса	Масштаб
	3200	1:50

Лист | Листов

ООО ЖЗМК

Перв. примен. | Справ. № | Подп. и дата | Инв. № дубл. | Взам. инв. № | Подп. и дата | Инв. № подл.

Копировал | Формат А3

ЖЗМК