Формат	Зона	Поз.	Обозначение	Наименование	Кол.	Масса общая,кг
				Документация		
*)			ОЗиМ-481-20-002-000 СБ	Сборочный чертёж		859
А3			ОЗиМ-481-20-002-000 ВС	Ведомость спецификаций		
А3			ОЗиМ-481-20-002-000 ВП	Ведомость покупных изделий		
А4			ОЗиМ-481-20-002-000 ДВМ	Ведомость материалов		
				Металлы и прочие материалы		
				Сборочные единицы		
А4		1	ОЗиМ-481-20-002-100	Крышкав сборе	1	729
А4		2	ОЗиМ-481-20-002-200	Ограждение Ог1	2	66
А4		3	ОЗиМ-481-20-002-300	Ограждение Ог2	2	40
				Детали		
БЧ		7	ОЗиМ-481-20-002-000.01	Уголок		
				Уголок В-63х40х4 ГОСТ 8510-93 / Ст3сп5-ГС ГОСТ 535-2005		
				L=400	12	16

Каскад Кубанских ГЭС. Сенгилеевская ГЭС. Здание ГЭС

Количество: 1

ОЗиМ-481-20-002-000

Изм.	Лист	№ докум.	Подп.	Дата
Разраб.		Напильников Д.		30.10.2025
Пров.		Напильников А.		29.10.2025
Н.контр		Прохорова		30.10.2025
Утв.		Абашкин		30.10.2025

Здание ГЭС. Крышка герметическая

Лит.	Лист	Листов
И	1	2

Самарский филиал АО "Институт Гидропроект"

Институт Гидропроект

ГП ГМО 2025г

Подп. и дата 10.11.2025

Инв. № дубл.

Взам. инв. №

Подп. и дата

Инв. № подл. P003777

Формат А4

Формат	Зона	Поз.	Обозначение	Наименование	Кол.	Масса общая,кг
БЧ		8	ОЗиМ-481-20-002-000.01	Пластина		
				Лист Б-ПН-О-6 ГОСТ 19903-2015		
				Ст3сп5-ГС ГОСТ 14637-2024		
				L=400	12	5,7
				Швы сварные		2,3
			*)А2х3			

Подп. и дата	Инв. № дубл.	Взам. инв. №	Подп. и дата	Инв. № подл.
			10.11.2025	Р003778

Изм.	Лист	№ докум.	Подп.	Дата	ОЗиМ-481-20-002-000	Лист 2

Формат А4

№ п\п	Формат	№ физ. листа	Обозначение	Наименование	Кол. лист.	Инв. № или регистр. № заказчика
1	А4		ОЗиМ-481-20-002-000 ДОД	Опись документов	3	
2	А4		ОЗиМ-481-20-002-000	Спецификация	2	
3						
4						
5				Документация общая		
6	*)		ОЗиМ-481-20-002-000 СБ	Сборочный чертеж	1	
7	А3		ОЗиМ-481-20-002-000 ВС	Ведомость спецификаций	1	
8	А3		ОЗиМ-481-20-002-000 ВП	Ведомость покупных изделий	1	
9	А4		ОЗиМ-481-20-002-000 ДВМ	Ведомость материалов		
10				Металлы и прочие материалы	2	
11						
12						
13				Спецификации		
14	А4		ОЗиМ-481-20-002-100	Крышка в сборе	1	
15	А4		ОЗиМ-481-20-002-110	Корпус	2	
16	А4		ОЗиМ-481-20-002-120	Крышка	1	
17	А4		ОЗиМ-481-20-002-130	Стакан сдвоенный	1	
18	А4		ОЗиМ-481-20-002-140	Стакан	1	
19	А4		ОЗиМ-481-20-002-200	Ограждение Ог1	1	
20	А4		ОЗиМ-481-20-002-300	Ограждение Ог2	1	

Общее количество физических листов / Общее количество физических листов, приведенных к формату А1	50/13
Общее количество текстовых документов, приведенных к формату А4	19
Общее количество листов деталей, приведенное к формату А1	3,125
Общее количество общих видов и сборочных единиц, приведенное к формату А1	7,5

Каскад Кубанских ГЭС. Сенгилеевская ГЭС. Здание ГЭС.

Подп. и дата 10.11.2025

Инв. № дубл.

Взам. инв. №

Подп. и дата

Инв. № подл. Р003779

Изм.	Лист	№ докум.	Подп.	Дата
Разраб.		Клинов		30.10.2025
Пров.		Напильников А.		29.10.2025
Н.контр.		Прохорова		30.10.2025
Утв.		Абашкин		30.10.2025

ОЗиМ-481-20-002-000 ДОД

Здание ГЭС. Крышка герметическая

Опись документов

Лит.	Лист	Листов
И	1	3

Самарский филиал АО "Институт Гидропроект"

Институт Гидропроект ОМОиМР 2025

Формат А4

№ п\п	Формат	№ физ. листа	Обозначение	Наименование	Кол. лист.	Инв. № или регистр. № заказчика
1						
2				Чертежи сборочные		
3	**)		ОЗиМ-481-20-002-100 СБ	Крышка в сборе	1	
4			ОЗиМ-481-20-002-110 СБ	Корпус		
5	**)			Лист 1	1	
6	А2			Лист 2	1	
7			ОЗиМ-481-20-002-120 СБ	Крышка		
8	**)			Лист 1	1	
9	А3			Лист 2	1	
10	***)		ОЗиМ-481-20-002-130 СБ	Стакан сдвоенный	1	
11	А3		ОЗиМ-481-20-002-140 СБ	Стакан	1	
12	А2		ОЗиМ-481-20-002-200 СБ	Ограждение Ог1	1	
13	***)		ОЗиМ-481-20-002-300 СБ	Ограждение Ог2	1	
14						
15						
16						
17				Чертежи деталей		
18	А4		ОЗиМ-481-20-002-100.01	Уплотнение	1	
19	А4		ОЗиМ-481-20-002-110.01	Борт	1	
20	А4		ОЗиМ-481-20-002-110.02	Лист	1	
21	А4		ОЗиМ-481-20-002-110.03	Кант	1	
22	А4		ОЗиМ-481-20-002-110.04	Ребро	1	
23	А4		ОЗиМ-481-20-002-110.05	Лист	1	
24	А4		ОЗиМ-481-20-002-110.06	Лист	1	
25	А3		ОЗиМ-481-20-002-120.01	Лист	1	
26	А3		ОЗиМ-481-20-002-120.02	Ребро	1	
27	А4		ОЗиМ-481-20-002-120.03	Ребро	1	
28	А4		ОЗиМ-481-20-002-120.04	Ребро	1	
29	А4		ОЗиМ-481-20-002-120.05	Петля	1	
30	А4		ОЗиМ-481-20-002-120.06	Прижим	1	
31	А4		ОЗиМ-481-20-002-130.01	Ребро	1	
32	А4		ОЗиМ-481-20-002-130.02	Пята	1	

Подп. и дата

Инв. № дубл.

Взам. инв. № 10.11.2025

Подп. и дата

Инв. № подл. P003780

Изм.	Лист	№ докум.	Подп.	Дата

ОЗиМ-481-20-002-000 ДОД

Формат А4

№ п\п	Формат	№ физ. листа	Обозначение	Наименование	Кол. лист.	Инв. № или регистр. № заказчика
1	А4		ОЗиМ-481-20-002-130.03	Ребро	1	
2	А4		ОЗиМ-481-20-002-130.04	Ребро	1	
3	А4		ОЗиМ-481-20-002-140.01	Ребро	1	
4	А4		ОЗиМ-481-20-002-140.02	Пята	1	
5	А4		ОЗиМ-481-20-002-200.01	Поручень	1	
6	А4		ОЗиМ-481-20-002-200.02	Стойка	1	
7	А4		ОЗиМ-481-20-002-300.01	Поручень	1	
8	А4		ОЗиМ-481-20-002-300.02	Петля	1	
9						
10						
11						
12			*)А3х3			
13			**)А2х3			
14			***)А4х3			
15						
16						
17						
18						
19						
20						
21						
22						
23						
24						
25						
26						
27						
28						
29						
30						
31						
32						

Подп. и дата

Инв. № дубл.

Взам. инв. №

Подп. и дата 10.11.2025

Инв. № подл. Р003781

Изм.	Лист	№ докум.	Подп.	Дата

ОЗиМ-481-20-002-000 ДОД

Лист 3

Формат А4

План на отм. +221,750

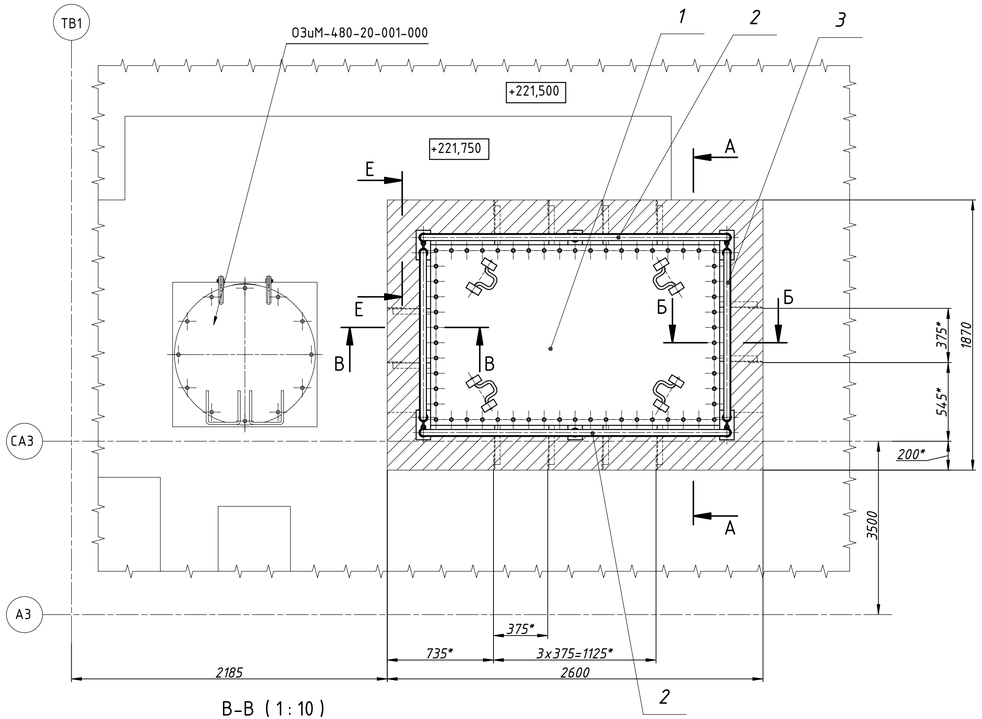

А-А

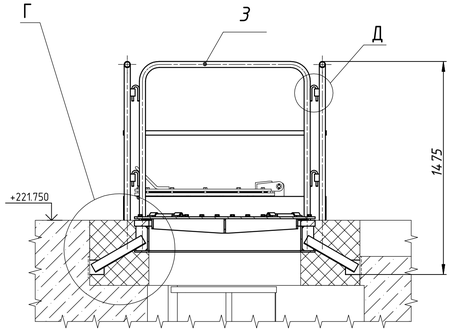

Б-Б (1 : 10)

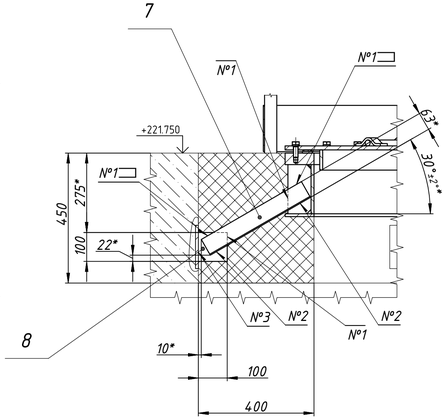

Г (1 : 10)

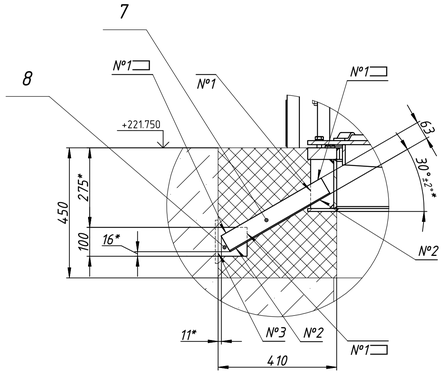

Д (1 : 4)

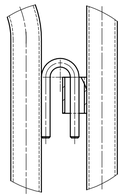

В-В (1 : 10)

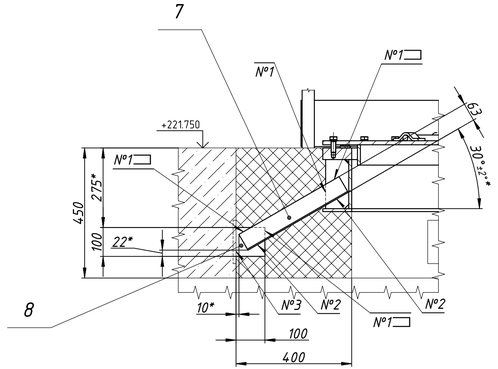

Е-Е (1 : 4)

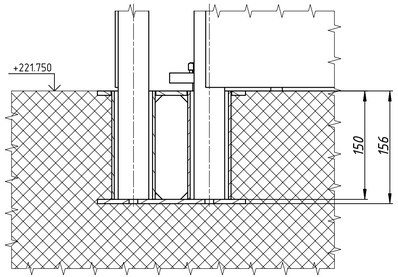

Условные обозначения

- штрабной бетон в плане
- штрабной бетон в разрезе
- основной бетон в разрезе

Таблица сварных швов			
Номер шва	Стандарт на сварные соединения	Обозначение соединения по стандарту	Сварочные материалы
1	ГОСТ 5264-80	Н1-◺ 6	Электроды Э42А ГОСТ 9467-75
2		Т1-◺ 6	
3		Т3-◺ 6	

1. Изготовление, монтаж и приемку производить в соответствии с РД 34.02.028-2007.
2. Сварные швы по ГОСТ 5264-80, кроме обозначенных отдельно. Электроды типа Э42А ГОСТ 9467-75. Все сварные швы - монтажные.
3. Антикоррозионную защиту производить в соответствии с "Руководящим документом по защите от коррозии механического оборудования и специальных стальных конструкций гидротехнических сооружений" РД ГМ-02-18, Гидромонтаж, М., 2018.

   Грунтовочные и покрывные лакокрасочные материалы выбирать зависимости от атмосферно-коррозионной категории (табл. 8.1).

   Площадь поверхностей, соприкасающихся с бетоном - 2,2кв.м .

   Площадь поверхностей, не соприкасающихся с бетоном - 12,9кв.м .

   Поверхности соприкасающиеся с бетоном, после изготовления очистить пескоструйным способом от окалины и ржавчины, обезжирить и на период транспортировки (от места изготовления до монтажа) и хранения на приобъектной базе покрыть составом на основе цемента.

   Перед бетонированием поверхности, соприкасающиеся с бетоном, подлежат очистке от ржавчины, грязи, жира, краски и других веществ препятствующих сцеплению с бетоном.

   На заводе-изготовителе выполнить 1-ый слой (грунтовочное покрытие), при этом околошовную зону (по 150мм в каждую сторону от стыка) на заводе не окрашивать, а покрывать грунтом, предназначеным только для транспортировки или же защитить клейкой лентой.

   Окраску околошовной зоны и 2-й слой (верхнее покрытие) произвести на монтаже по полной схеме.

   С целью обеспечения качества прилегания антикоррозионного покрытия все свободные кромки деталей металлоконструкций обработать по радиусу не менее 2 мм с шероховатостью - $\sqrt{Ra\,12.5}$.
4. Шероховатость поверхностей реза бесчертежных деталей - $\sqrt{Ra25}$.
5. Все размеры справочные кроме обозначенных *.

Комплект	Объект	Атмосферно-коррозионная категория	Кол.	Главный инженер проекта
ОЗиМ-481-20-002-000	Каскад Кубанских ГЭС Сенгилеевская ГЭС. Здание ГЭС	С3	1	Стока

Изм.	Лист	№ докум.	Подп.	Дата	ОЗиМ-481-20-002-000 СБ			
Разраб.		Напильников Д.		08.10.2025	Здание ГЭС. Крышка герметическая	Лит.	Масса	Масштаб
Пров.		Клинов		08.10.2025		И	859	1 : 20
					Сборочный чертеж	Лист	Листов 1	
Н. контр.		Прохорова		08.10.2025	Институт Гидропроект	Самарский филиал АО "Институт Гидропроект" ПГ ГМО 2025г.		
Утв.		Абашкин		08.10.2025				

Перв. примен. | Справ. № | Подп. и дата | Инв. № дубл. | Взам. инв. № | Подп. и дата 10.11.2025 | Инв. № подл. P003782

Копировал | Формат А3х3

№ строки	Обозначение	Наименование	Куда входит		Общее кол.	Примечание
			Обозначение	Кол.		
1	ОЗиМ-481-20-002-000	Здание ГЭС. Крышка герметическая			1	
2	ОЗиМ-481-20-002-100	Крышка в сборе			1	
3	ОЗиМ-481-20-002-110	Корпус	ОЗиМ-480-20-001-100	1	1	
4	ОЗиМ-481-20-002-120	Крышка	ОЗиМ-480-20-001-100	1	1	
5	ОЗиМ-481-20-002-130	Стакан сдвоенный	ОЗиМ-480-20-001-100	1	1	
6	-01		ОЗиМ-480-20-001-100	2	2	
7	ОЗиМ-481-20-001-140	Стакан	ОЗиМ-480-20-001-100	2	2	
8	ОЗиМ-480-20-001-200	Ограждение Ог1			1	
9	ОЗиМ-480-20-001-300	Ограждение Ог2			1	
10						
11						
12						
13						
14						
15						
16						
17						
18						
19						
20						
21						
22						
23						
24						
25						
26						

Подп. и дата

Инв. № дубл.

Взам. инв. №

Подп. и дата 10.11.2025

Инв. № подл. Р003783

Каскад Кубанских ГЭС. Сенгилеевская ГЭС. Здание ГЭС.

Количество: 1

ОЗиМ-481-20-002-000 ВС

Изм.	Лист	№ докум.	Подп.	Дата
Разраб.		Напильников Д.		30.10.2025
Пров.		Напильников А.		29.10.2025
Н.контр.		Прохорова		30.10.2025
Утв.		Абашкин		30.10.2025

Здание ГЭС. Крышка герметическая

Ведомость спецификаций

Лит.	Лист	Листов
И		1

Институт Гидропроект

Самарский филиал АО "Институт Гидропроект"

ГП ГМО 2025

Формат А3

N°строки	Наименование	Код ОКП	Обозначение документа на поставку	Поставщик	Куда входит (обозначение)	Количество				Примечание
						на изделие	в ком-плекты	на регулир.	всего	
1	Крепежные изделия									
2										
3	**Винты с шестигранной головкой**									
4	М16х45-5.6-А3L		ГОСТ Р ИСО 4017-2013		ОЗиМ-481-20-002-100	58			58	
5										
6	Шайбы		ГОСТ 11371-78							
7	А.16.01.08кп.016				ОЗиМ-481-20-002-100	58			58	
8										
9										
10										
11										
12										
13										
14										
15										
16										
17										
18										
19										
20										
21										
22										
23										
24										
25										
26										

Подп. и дата

Инв. № дубл.

Взам. инв. №

Подп. и дата 10.11.2025

Инв. № подл. P003784

Ведомость составлена на один комплект

Каскад Кубанских ГЭС. Сенгилеевская ГЭС. Здание ГЭС.

Количество: 1

ОЗиМ-481-20-002-000 ВП

Изм.	Лист	№ докум.	Подп.	Дата
Разраб.		Напильников Д.		30.10.2025
Пров.		Напильников А.		29.10.2025
Н.контр.		Прохорова		30.10.2025
Утв.		Абашкин		30.10.2025

Здание ГЭС. Крышка герметическая

Ведомость покупных изделий

Лит.	Лист	Листов
И		1

Институт Гидропроект

Самарский филиал АО "Институт Гидропроект"

ГП ГМО 2025

Формат А3

№ строки	Материал		Наименование ГОСТ сортамента, размеры, мм	Кол. на изд.	Масса, кг		Примеч.
	Марка	ГОСТ тех.треб.			1 шт.	на изд.	
1			Черные металлы				
2							
3			Лист ГОСТ 19903-2015				
4	Ст3сп5-ГС	14637-2024	Б-ПН-4			36	
5			Б-ПН-6			6	
6	265-12-09Г2С-ГС	19281-2014	Б-ПН-6			24	
7			Б-ПН-8			3	
8			Б-ПН-10			214	
9			Б-ПН-14			288	
10	315-12-09Г2С-ГС	19281-2014	Б-ПН-40			202	
11							
12			Полоса ГОСТ 103-2006				
13	Ст3сп5-ГС	535-2005	ВТ1-ВШ1-4х40			10	
14							
15			Круг ГОСТ 2590-2006				
16	20-1ГП-ГС	1050-2013	В1-II-12			2	
17	265-12-09Г2С-ГС	19281-2014	В1-II-20			5	
18							
19			Уголок ГОСТ 8510-86				
20	Ст3сп5-ГС	535-2005	В-63х40х4			17	
21							
Масса на единицу изделия						907	

1 Размеры и масса материалов указаны с припуском на обрезку и обработку, а масса электродов с учетом технологических потерь и отходов согласно СТП 031000-060-93.

2 Ведомость составлена на один комплект.

Подп. и дата

Инв. № дубл.

Взам. инв. №

Подп. и дата 10.11.2025

Каскад Кубанских ГЭС. Сенгилеевская ГЭС. Здание ГЭС.

Количество: 1

ОЗиМ-481-20-002-000 ДВМ

Изм.	Лист	№ докум.	Подп.	Дата
Разраб.		Напильников Д.		30.10.2025
Пров.		Напильников А.		29.10.2025
Н.контр.		Прохорова		30.10.2025
Утв.		Абашкин		30.10.2025

Инв. № подл. P003785

Здание ГЭС. Крышка герметическая

Ведомость материалов
Металлы и прочие материалы

Лит.	Лист	Листов
И	1	2

Институт Гидропроект

Самарский филиал
АО "Институт Гидропроект"
ГП ГМО 2025г.

Формат А4

№ строки	Материал		Наименование ГОСТ сортамента, размеры, мм	Кол. на изд.	Масса, кг		Примеч.
	Марка	ГОСТ тех.треб.			1 шт.	на изд.	
1							
2			Труба ГОСТ 3262-75				
3	Ст3	380-2005	25х3,5			2	
4			32х3,5			61	
5							
6			Труба ГОСТ 32678-2014				
7	**09Г2С**	19281-2014	БХ-60х3,5			8	
8							
9			**Электроды и сварочная проволока**				
10							
11	Э42А	9466-75	Электроды ГОСТ 9467-75			5	
12	Св-08Г2С	2246-70	Проволока ГОСТ 2246-70			22	
13							
14			**Неметаллические материалы**				
15							
16			Резина ГОСТ 7338-90				
17	**ТМКЩ-С**	7338-90	Пластина 2Ф-I-5х1126х1876	1	2	2	
18							
19							
20							
21							
22							
23							
24							
25							
26							
27							
28							
29							
30							
31							
32							

Подп. и дата

Инв. № дубл.

Взам. инв. №

Подп. и дата 10.11.2025

Инв. № подл. Р003786

Изм.	Лист	№ докум.	Подп.	Дата

ОЗиМ-481-20-002-000 ДВМ

Лист 2

Формат А4

Формат	Зона	Поз.	Обозначение	Наименование	Кол.	Масса общая,кг
				Документация		
*)			ОЗиМ-481-20-002-100 СБ	Сборочный чертёж		729
				Сборочные единицы		
А4		1	ОЗиМ-481-20-002-110	Корпус	1	356
А4		2	ОЗиМ-481-20-002-120	Крышка	1	344
А4		3	ОЗиМ-481-20-002-130	Стакан сдвоенный	2	8,2
		4	-01	Стакан сдвоенный	2	8,2
А4		5	ОЗиМ-481-20-002-140	Стакан	2	4,4
				Детали		
А4		9	ОЗиМ-481-20-002-100.01	Уплотнение	1	1,1
				Стандартные изделия		
		13		Винт ГОСТ Р ИСО 4017-М16х45-5.6-А3L	58	6,4
		14		Шайба А.16.01.08кп.016 ГОСТ 11371-78	58	0,47
			*) А2Х3			

Подп. и дата 10.11.2025

Инв. № дубл.

Взам. инв. №

Подп. и дата

Инв. № подл. Р003787

Изм.	Лист	№ докум.	Подп.	Дата
Разраб.		Напильников Д.		30.10.2025
Пров.		Напильников А.		29.10.2025
Н.контр		Прохорова		30.10.2025
Утв.		Абашкин		30.10.2025

ОЗиМ-481-20-002-100

Крышка в сборе

Лит.	Лист	Листов
И		1

Институт Гидропроект

Самарский филиал АО "Институт Гидропроект"

ГП ГМО 2025г

Формат А4

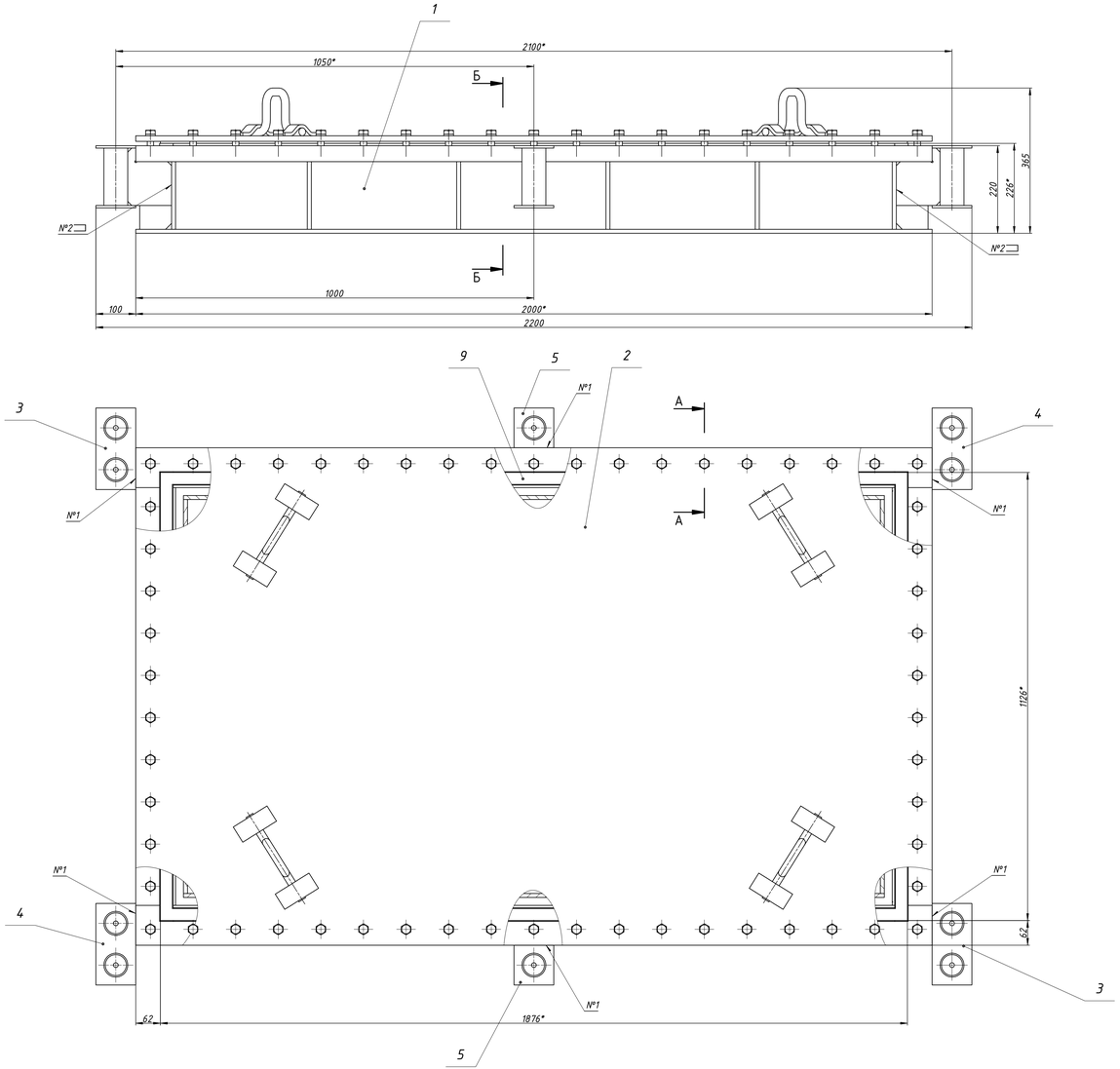

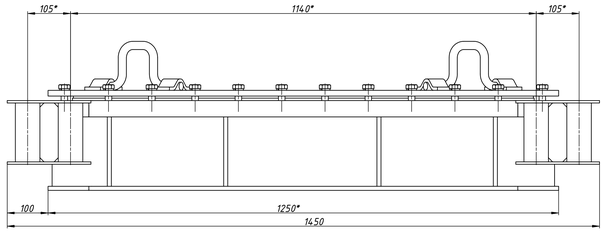

А-А (1 : 2)

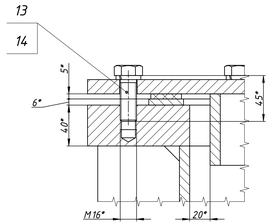

Б-Б (1 : 5)

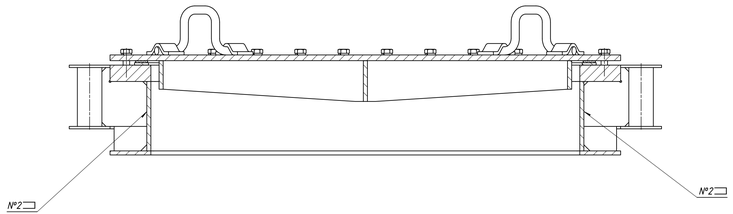

Таблица сварных швов			
Номер шва	Стандарт на сварные соединения	Обозначение соединения по стандарту	Сварочные материалы
1	ГОСТ 14771-76	У5	Проволока Св-08Г2С ГОСТ 2246-70
2		Т3-△ 6	

1. Уплотнение поз.9 приклеить к фланцу Корпуса поз.1 клеем 88-НП ТУ 38.105540-85.
2. Неуказанные предельные отклонения размеров ± $\frac{IT14}{2}$.
3. Все размеры справочные кроме обозначенных *.

Изм.	Лист	№ докум.	Подп.	Дата	ОЗиМ-481-20-002-100 СБ			
Разраб.		Капальников Д.		24.01.2025	Крышка в сборе	Лит. И	Масса 729	Масштаб 1 : 5
Пров.		Клинков		24.01.2025	Сборочный чертеж	Лист	Листов 1	
Н. контр.		Грохорова		24.01.2025		Самарский филиал АО "Институт Гидропроект" ГППМО 2025г.		
Утв.		Абашкин		24.01.2025				

Копировал Формат А2х3

Перв. примен. | Справ. № | Подп. и дата | Инв. № дубл. | Взам. инв. № | Подп. и дата 10.11.2025 | Инв. № подл. P003768

ОЗиМ-481-20-002-100.01

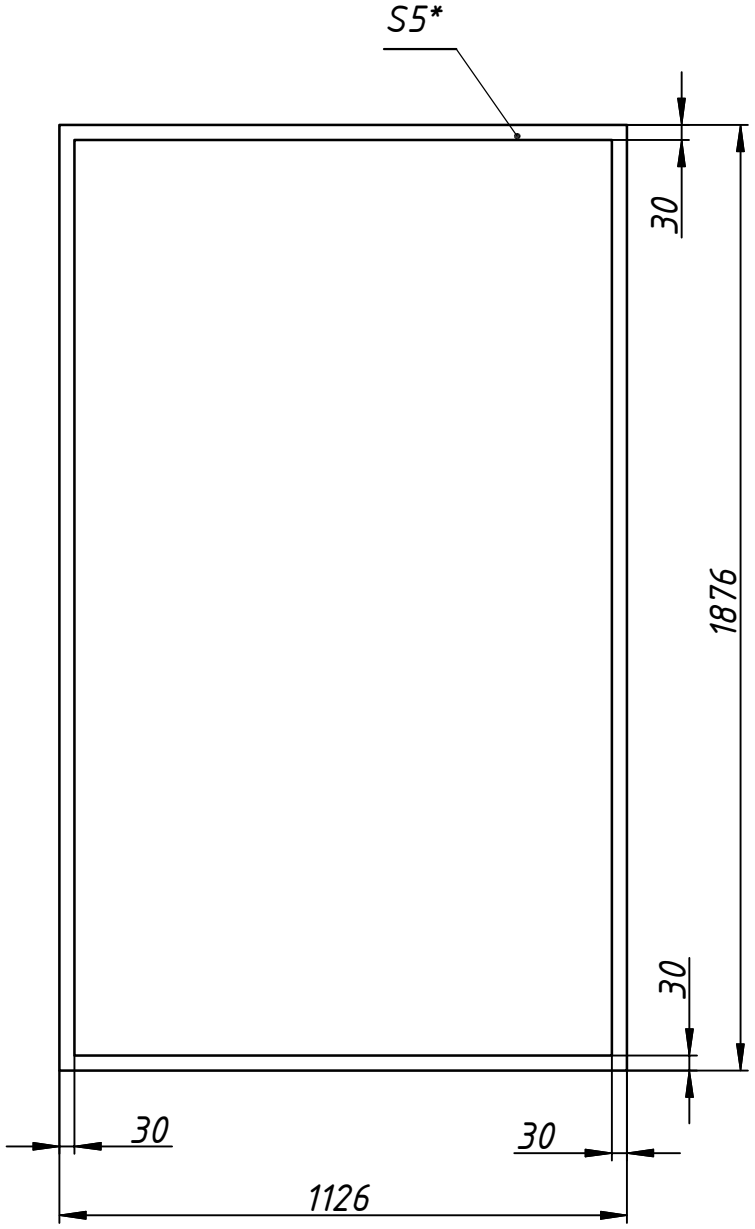

*Размер для справок.

Изм.	Лист	№ докум.	Подп.	Дата
Разраб.		Напильников Д.		30.10.2025
Пров.		Клинов		30.10.2025
Н. контр.		Прохорова		30.10.2025

ОЗиМ-481-20-002-100.01

Уплотнение

Лит.	Масса	Масштаб
И	1,1	1 : 15

Лист | Листов 1

Пластина 2Ф-I ТМКЩ-С-5 ГОСТ
ГОСТ 7338-90

Институт Гидропроект

Самарский филиал АО "Институт Гидропроект"
ГП ГМО 2025г.

Перв. примен.

Справ. №

Подп. и дата

Инв. № дубл.

Взам. инв. №

Подп. и дата 10.11.2025

Инв. № подл. P003789

Копировал

Формат А4

Формат	Зона	Поз.	Обозначение	Наименование	Кол.	Масса общая,кг
				Документация		
*)			ОЗиМ-481-20-002-110 СБ	Сборочный чертёж		356
				Детали		
А4		1	ОЗиМ-481-20-002-110.01	Борт	2	66
А4		2	ОЗиМ-481-20-002-110.02	Лист	2	17
А4		3	ОЗиМ-481-20-002-110.03	Кант	2	5,8
А4		4	ОЗиМ-481-20-002-110.04	Ребро	16	18
А4		5	ОЗиМ-481-20-002-110.05	Лист	2	32
А4		6	ОЗиМ-481-20-002-110.06	Лист	2	48
БЧ		7	ОЗиМ-481-20-002-110.07	Борт		
				Лист Б-ПН-О-40 ГОСТ 19903-2015 / 315-12-09Г2С-ГС ГОСТ 19281-2014		
				100х2000	2	126
БЧ		8	ОЗиМ-481-20-002-110.08	Лист		
				Лист Б-ПН-О-10 ГОСТ 19903-2015 / 265-12-09Г2С-ГС ГОСТ 19281-2014		
				100х2000	2	32
БЧ		9	ОЗиМ-481-20-002-110.09	Лист		
				Лист Б-ПН-О-6 ГОСТ 19903-2015 / 265-12-09Г2С-ГС ГОСТ 19281-2014		
				34х1130	2	3,6

Подп. и дата | Инв. № дубл. | Взам. инв. № | Подп. и дата 10.11.2025 | Инв. № подл. P003790

Изм.	Лист	№ докум.	Подп.	Дата
Разраб.		Напильников Д.		30.10.2025
Пров.		Напильников А.		29.10.2025
Н.контр		Прохорова		30.10.2025
Утв.		Абашкин		30.10.2025

ОЗиМ-481-20-002-110

Корпус

Лит.	Лист	Листов
И	1	2

Институт Гидропроект

Самарский филиал АО "Институт Гидропроект"

ГП ГМО 2025г

Формат А4

Формат	Зона	Поз.	Обозначение	Наименование	Кол.	Масса общая,кг
				Швы сварные		7
			*) А2Х3, А2			

Подп. и дата	Инв. № дубл.	Взам. инв. №	Подп. и дата	Инв. № подл.
			10.11.2025	Р003791

Изм.	Лист	№ докум.	Подп.	Дата

ОЗиМ-481-20-002-110

Лист 2

Формат А4

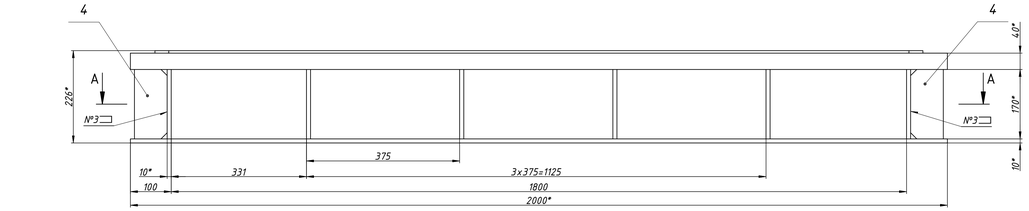

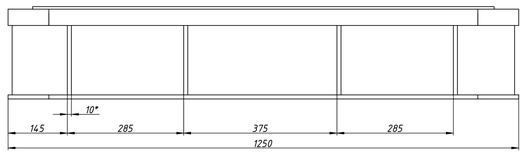

Б-Б

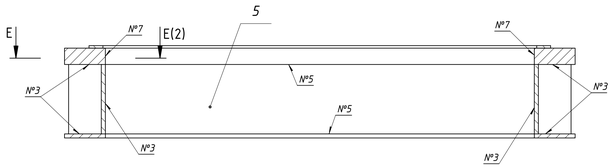

А-А (1:5)

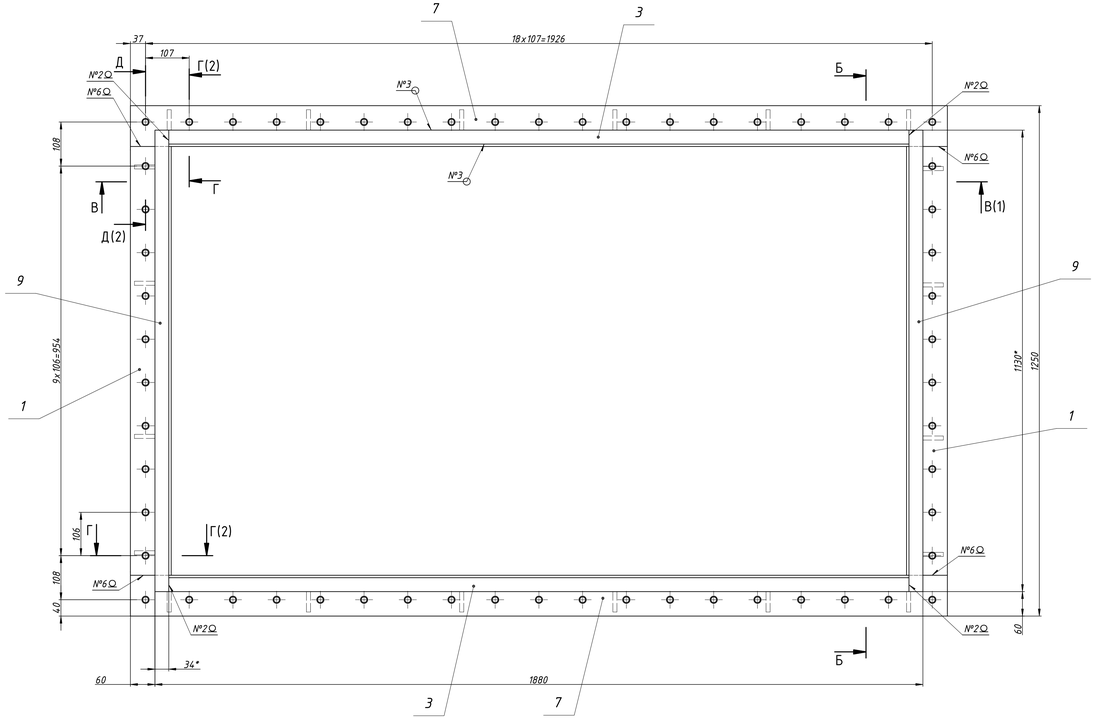

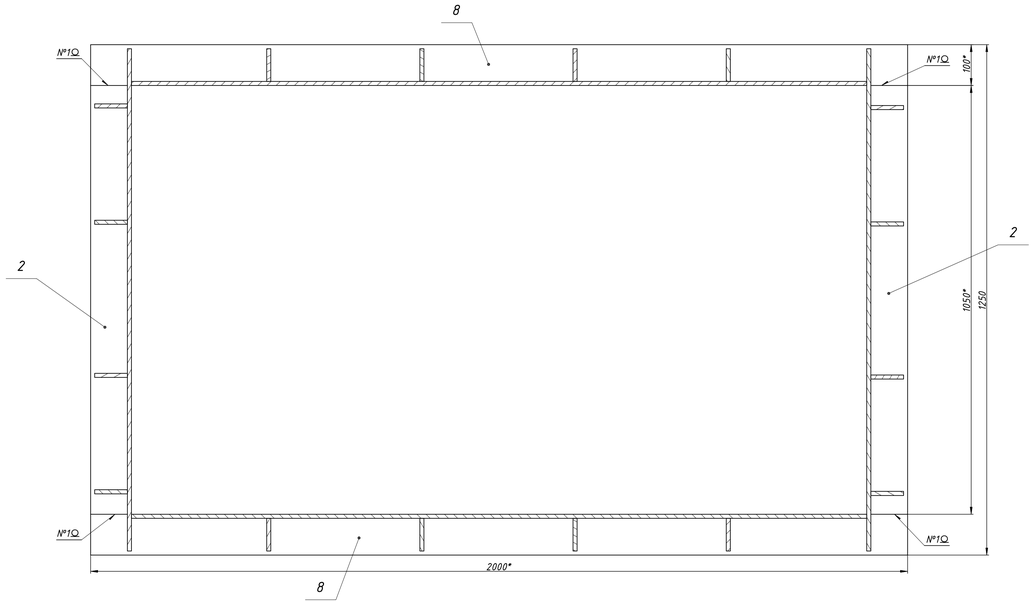

Таблица сварных швов			
Номер шва	Стандарт на сварные соединения	Обозначение соединения по стандарту	Сварочные материалы
1	ГОСТ 14771-76	С8	Проволока Св-08ГС ГОСТ 2246-70
2		С10	
3		Т3-◺ 6	
4		Н1-◺ 4	
5		У6	
6	Нестандартный шов	см. Д-Д	
7		см. Е-Е	

1. Неуказанные предельные отклонения размеров: отверстий Н14, остальных $\pm\frac{IT16}{2}$.
2. Нестандартные сварные швы и сварные швы по ГОСТ 14771-76 выполнить в среде углекислого газа плавящимся электродом. Проволока СВ-08ГСС ГОСТ 2246-70.
3. Шероховатость обрабатываемых поверхностей деталей Б4 $\sqrt{Ra\,25}$.
4. **Сверлить совместно с листом (черт. ОЗиМ-481-20-002-120.01).
5. *Размеры для справок.

					ОЗиМ-481-20-002-110 СБ			
Изм.	Лист	№ докум.	Подп.	Дата	Корпус	Лит.	Масса	Масштаб
Разраб.		Напальков Д.		24.04.2025		И	356	1:5
Пров.		Клинов		24.04.2025	Сборочный чертеж	Лист 1	Листов 2	
Н. контр.		Прохорова		24.04.2025		Самарский филиал АО "Институт Гидропроект" ГППМО 2025г.		
Утв.		Абашкин		24.04.2025				

Копировал

Формат А2х3

Перв. примен. | Справ. № | Подп. и дата | Взам. инв. № | Инв. № дубл. | Подп. и дата 10.11.2025 | Инв. № подл. 90037192

В-В (1)

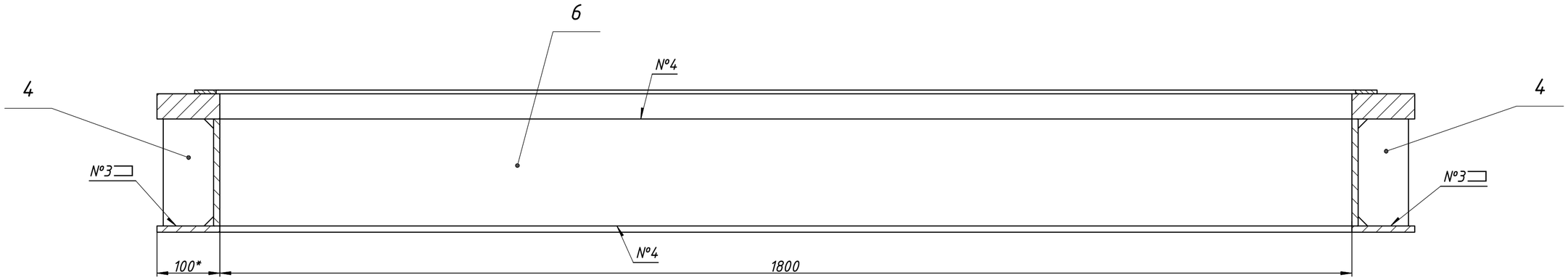

Г-Г (1 : 1)(1)

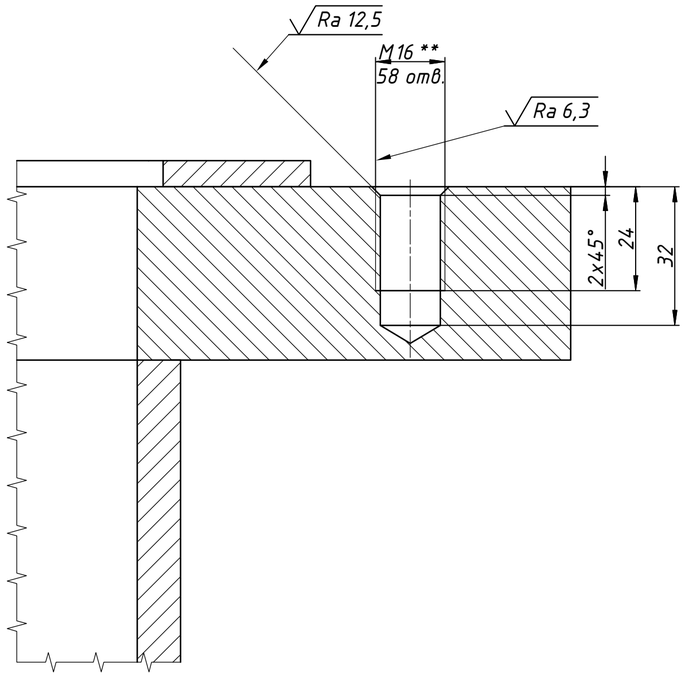

Д-Д (1 : 1)(1)
Изображен сварной шов №6

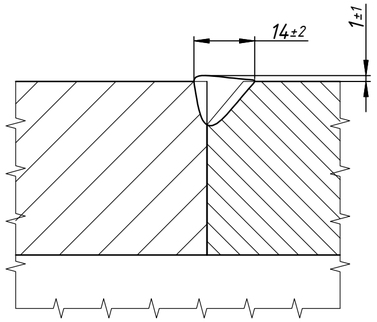

Е-Е (1 : 1)(1)
Изображен сварной шов №7

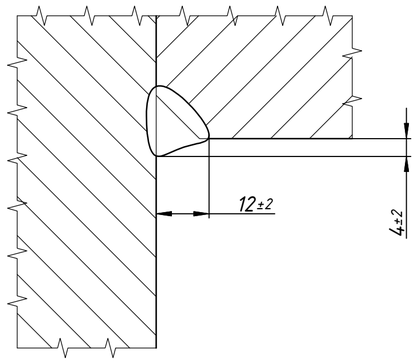

Изм.	Лист	№ докум.	Подп.	Дата	ОЗиМ-481-20-002-110 СБ	Лист 2

Перв. примен. | Справ. № | Подп. и дата | Инв. № дубл. | Взам. инв. № | Подп. и дата 10.11.2025 | Инв. № подл. P003793

ОЗиМ-481-20-002-110.01

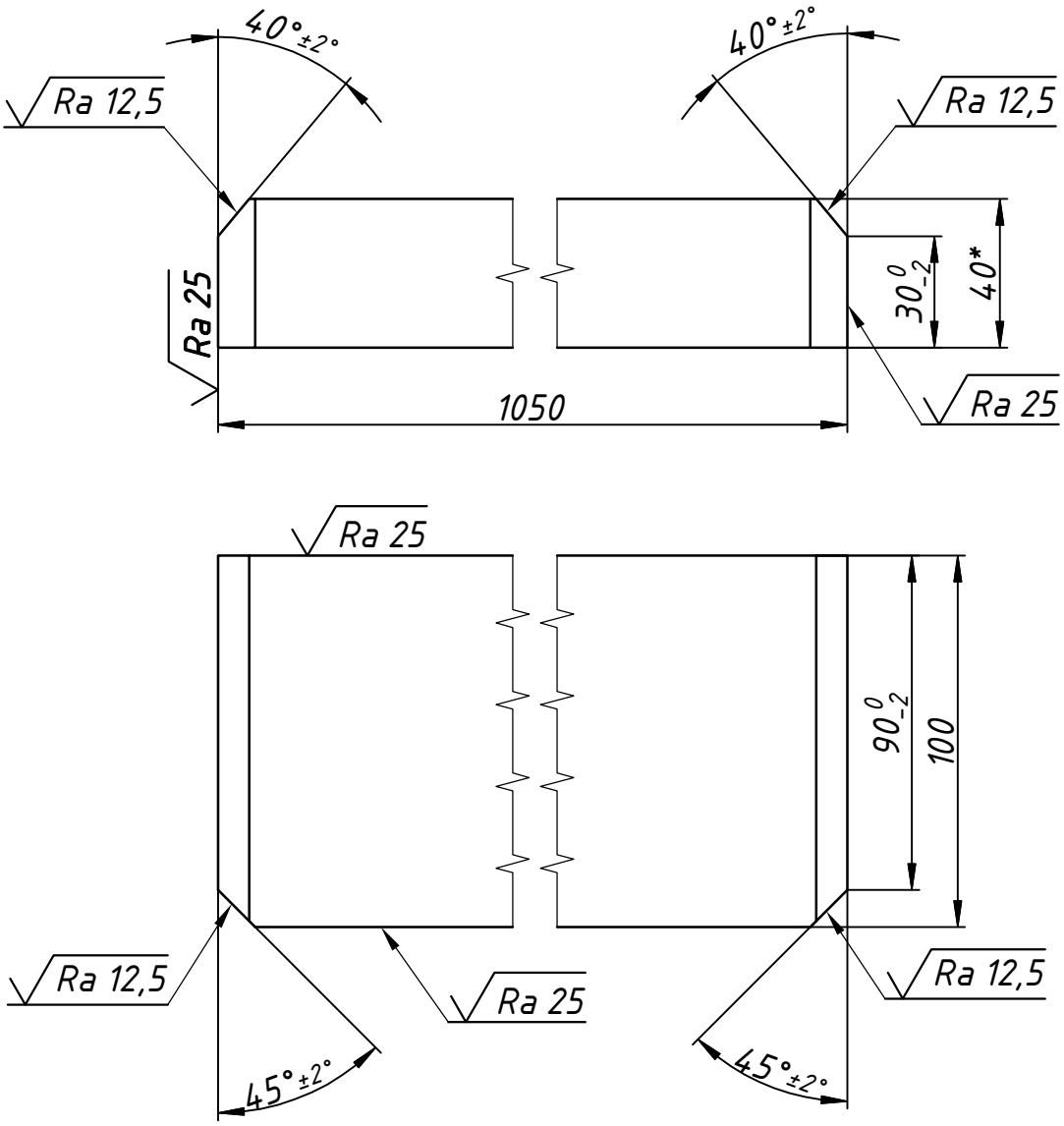

1. Неуказанные предельные отклонения размеров $\pm\frac{IT14}{2}$.
2. *Размеры для справок.

Изм.	Лист	№ докум.	Подп.	Дата	ОЗиМ-481-20-002-110.01		
Разраб.		Напильников Д.		30.10.2025	Борт	Лит.	Масса / Масштаб
Пров.		Клинов		30.10.2025		И	33 / 1 : 2
						Лист	Листов 1
Н. контр.		Прохорова		30.10.2025	Лист Б-ПН-О-40 ГОСТ 19903-2015 315-12-09Г2С-ГС ГОСТ 19281-2014	Институт Гидропроект	Самарский филиал АО "Институт Гидропроект" ГП ГМО 2025г.

Перв. примен.

Справ. №

Подп. и дата 10.11.2025

Инв. № дубл.

Взам. инв. №

Подп. и дата

Инв. № подл. P003794

Копировал

Формат А4

ОЗиМ-481-20-002-110.02

(√)

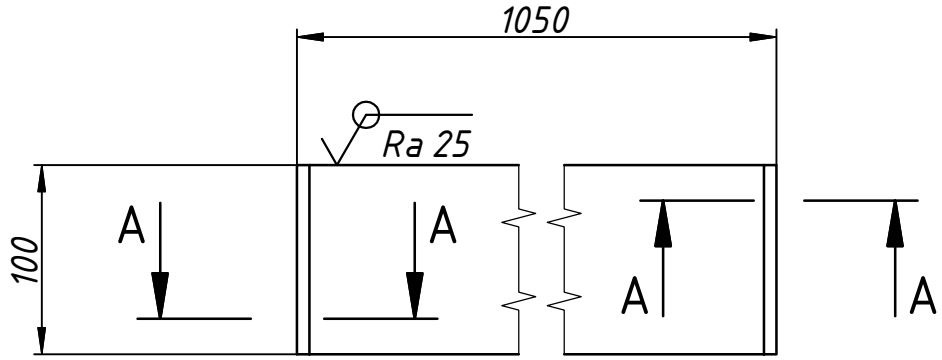

А–А (2 : 1)

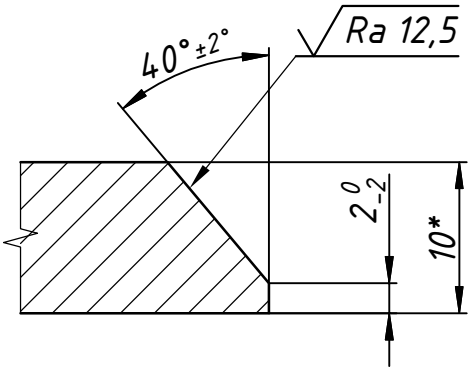

1. Неуказанные предельные отклонения размеров $\pm\frac{IT14}{2}$.
2. *Размеры для справок.

Изм.	Лист	№ докум.	Подп.	Дата
Разраб.		Напильников Д.		30.10.2025
Пров.		Клинов		30.10.2025
Н. контр.		Прохорова		30.10.2025

ОЗиМ-481-20-002-110.02

Лист

Лит.	Масса	Масштаб
И	8,2	1 : 4

Лист | Листов 1

Лист Б-ПН-О-10 ГОСТ 19903-2015
265-12-09Г2С-ГС ГОСТ 19281-2014

Институт Гидропроект

Самарский филиал АО "Институт Гидропроект" ГП ГМО 2025г.

Перв. примен.

Справ. №

Подп. и дата 10.11.2025

Инв. № дубл.

Взам. инв. №

Подп. и дата

Инв. № подл. P003795

Копировал

Формат А4

ОЗиМ-481-20-002-110.03

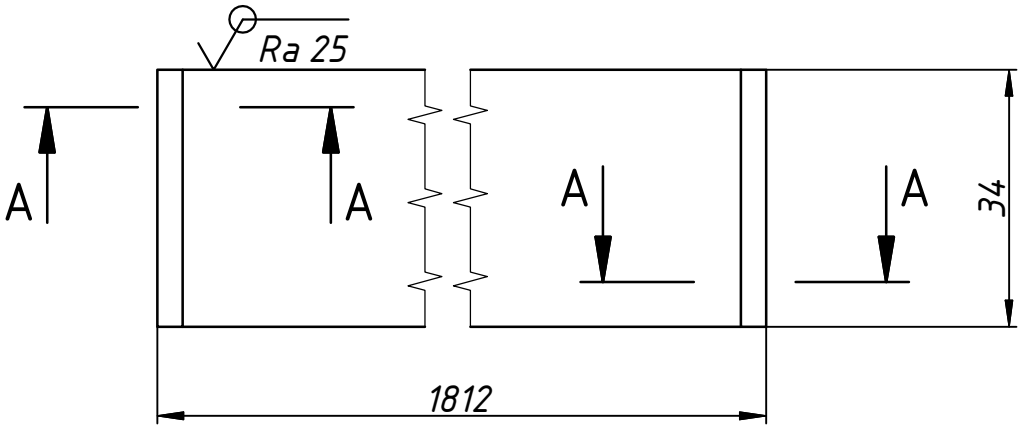

А–А (2 : 1)

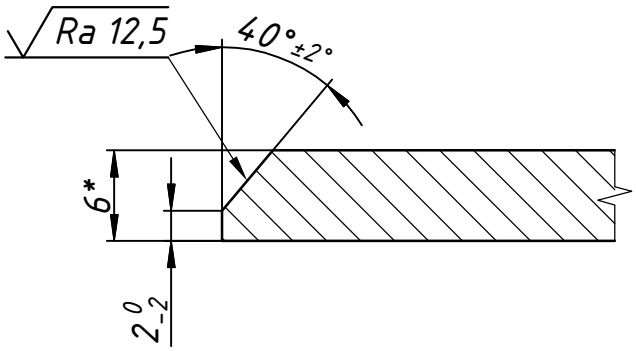

1. Неуказанные предельные отклонения размеров $\pm \frac{IT14}{2}$.
2. *Размеры для справок.

Изм.	Лист	№ докум.	Подп.	Дата
Разраб.		Напильников Д.		30.10.2025
Пров.		Клинов		30.10.2025
Н. контр.		Прохорова		30.10.2025

ОЗиМ-481-20-002-110.03

Кант

Лит.	Масса	Масштаб
И	2,9	1 : 1

Лист | Листов 1

Лист Б-ПН-О-6 ГОСТ 19903-2015
265-12-09Г2С-ГС ГОСТ 19281-2014

Институт Гидропроект

Самарский филиал АО "Институт Гидропроект" ГП ГМО 2025г.

Перв. примен.

Справ. №

Подп. и дата

Инв. № дубл.

Взам. инв. №

Подп. и дата 10.11.2025

Инв. № подл. P003796

Копировал

Формат А4

ОЗиМ-481-20-002-110.04

(√)

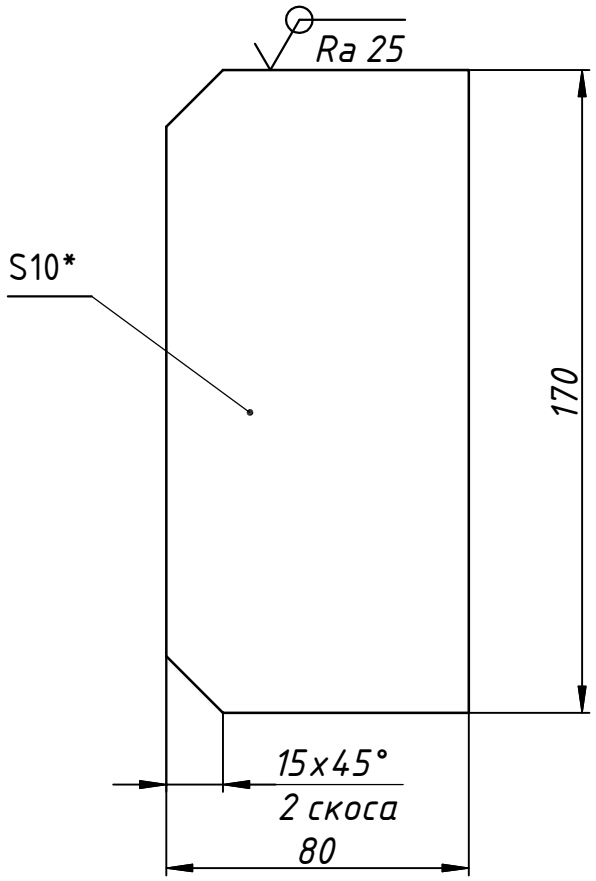

1. Неуказанные предельные отклонения размеров $\pm \frac{IT14}{2}$.
2. *Размеры для справок.

					ОЗиМ-481-20-002-110.04			
Изм.	Лист	№ докум.	Подп.	Дата	Ребро	Лит.	Масса	Масштаб
Разраб.		Напильников Д.		30.10.2025		И	1,1	1 : 2
Пров.		Клинов		30.10.2025		Лист	Листов 1	
Н. контр.		Прохорова		30.10.2025	Лист Б-ПН-О-10 ГОСТ 19903-2015 / 265-12-09Г2С-ГС ГОСТ 19281-2014	Институт Гидропроект	Самарский филиал АО "Институт Гидропроект" ГП ГМО 2025г.	

Перв. примен.

Справ. №

Подп. и дата

Инв. № дубл.

Взам. инв. №

Подп. и дата 10.11.2025

Инв. № подл. P003797

Копировал

Формат А4

ОЗиМ-481-20-002-110.05

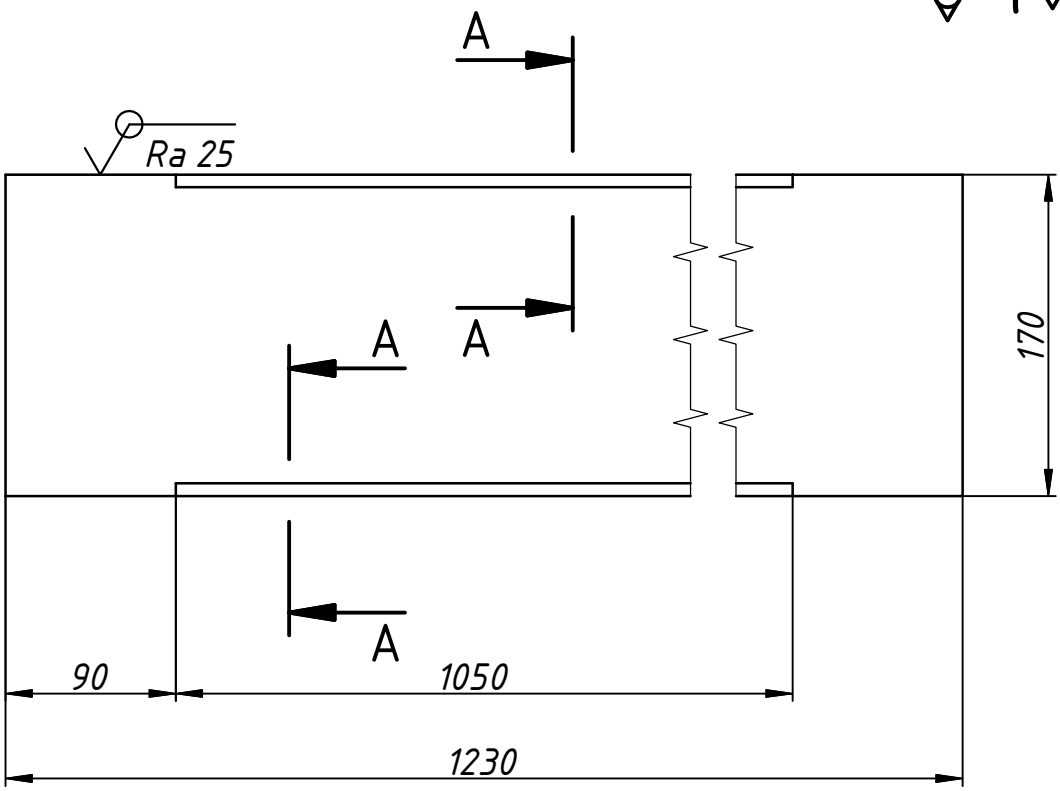

А–А (2 : 1)

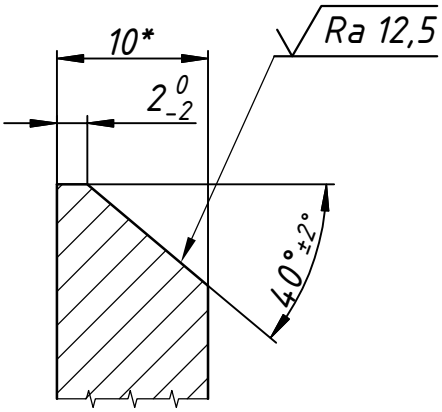

1. Неуказанные предельные отклонения размеров $\pm\frac{IT14}{2}$.
2. *Размеры для справок.

Изм.	Лист	№ докум.	Подп.	Дата	ОЗиМ-481-20-002-110.05			
Разраб.		Напильников Д.		30.10.2025	Лист	Лит.	Масса	Масштаб
Пров.		Клинов		30.10.2025		И	16	1 : 4
						Лист	Листов 1	
Н. контр.		Прохорова		30.10.2025	Лист Б-ПН-О-10 ГОСТ 19903-2015 / 265-12-09Г2С-ГС ГОСТ 19281-2014	Институт Гидропроект	Самарский филиал АО "Институт Гидропроект" ГП ГМО 2025г.	

Перв. примен.

Справ. №

Подп. и дата 10.11.2025

Инв. № дубл.

Взам. инв. №

Подп. и дата

Инв. № подл. P003798

Копировал

Формат А4

ОЗиМ-481-20-002-110.06

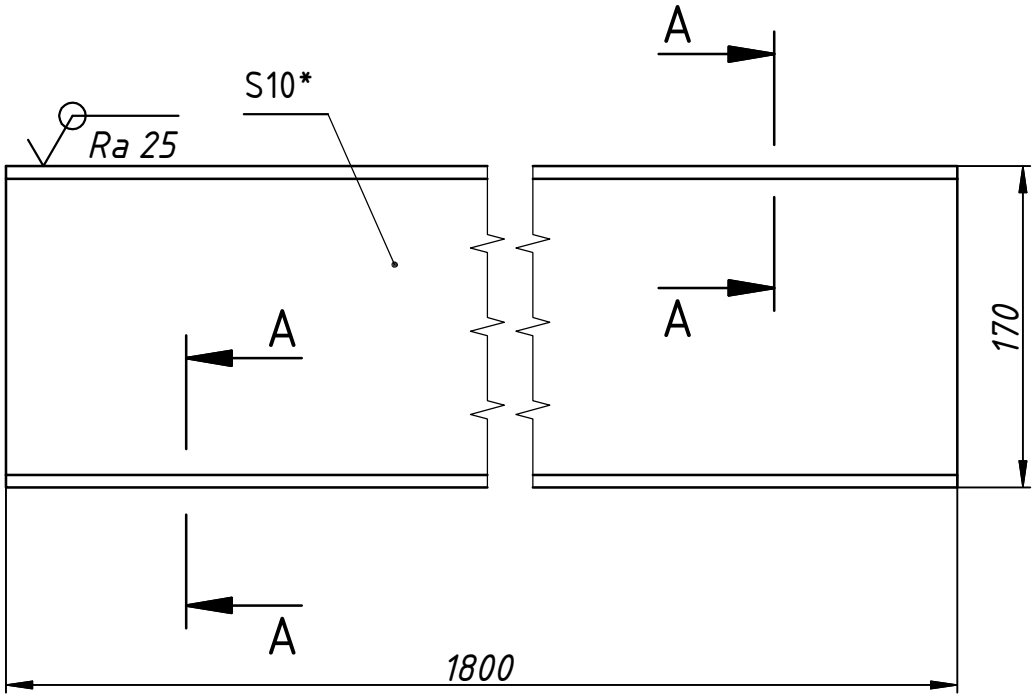

А–А (2 : 1)

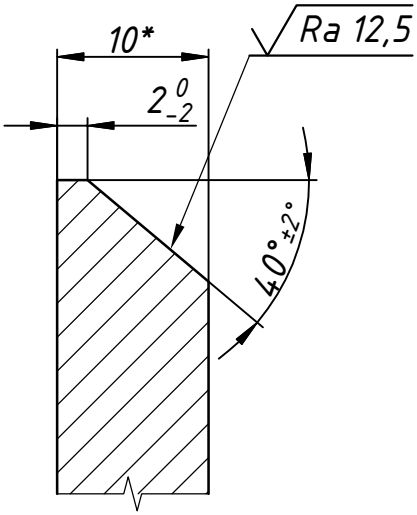

1. Неуказанные предельные отклонения размеров $\pm\frac{IT14}{2}$.
2. *Размеры для справок.

Изм.	Лист	№ докум.	Подп.	Дата	ОЗиМ-481-20-002-110.06		
Разраб.		Напильников Д.		30.10.2025	Лист	Лит.	Масса	Масштаб
Пров.		Клинов		30.10.2025		И	24	1 : 4
						Лист	Листов 1
Н. контр.		Прохорова		30.10.2025	Лист Б-ПН-О-10 ГОСТ 19903-2015 / 265-12-09Г2С-ГС ГОСТ 19281-2014	Институт Гидропроект	Самарский филиал АО "Институт Гидропроект" ГП ГМО 2025г.

Перв. примен.

Справ. №

Подп. и дата 10.11.2025

Инв. № дубл.

Взам. инв. №

Подп. и дата

Инв. № подл. Р003799

Копировал

Формат А4

Формат	Зона	Поз.	Обозначение	Наименование	Кол.	Масса общая,кг
				Документация		
*)			ОЗиМ-481-20-002-120 СБ	Сборочный чертёж		344
				Детали		
А3		1	ОЗиМ-481-20-002-120.01	Лист	1	274
А3		2	ОЗиМ-481-20-002-120.02	Ребро	1	13
А4		3	ОЗиМ-481-20-002-120.03	Ребро	4	13
А4		4	ОЗиМ-481-20-002-120.04	Ребро	4	11
А4		5	ОЗиМ-481-20-002-120.05	Петля	4	3,9
А4		6	ОЗиМ-481-20-002-120.06	Прижим	8	2,6
А4		7	ОЗиМ-481-20-002-120.07	Лист		
				Лист Б-ПН-О-10 ГОСТ 19903-2015 / 265-12-09Г2С-ГС ГОСТ 19281-2014		
				70х1760	2	20
				Швы сварные		6,8
			*) А2Х3, А3			

Подп. и дата 10.11.2025

Инв. № дубл.

Взам. инв. №

Подп. и дата

Инв. № подл. P003800

Изм.	Лист	№ докум.	Подп.	Дата
Разраб.		Напильников Д.		30.10.2025
Пров.		Напильников А.		29.10.2025
Н.контр		Прохорова		30.10.2025
Утв.		Абашкин		30.10.2025

ОЗиМ-481-20-002-120

Крышка

Лит.	Лист	Листов
И		1

Институт Гидропроект

Самарский филиал АО "Институт Гидропроект"

ГП ГМО 2025г

Формат А4

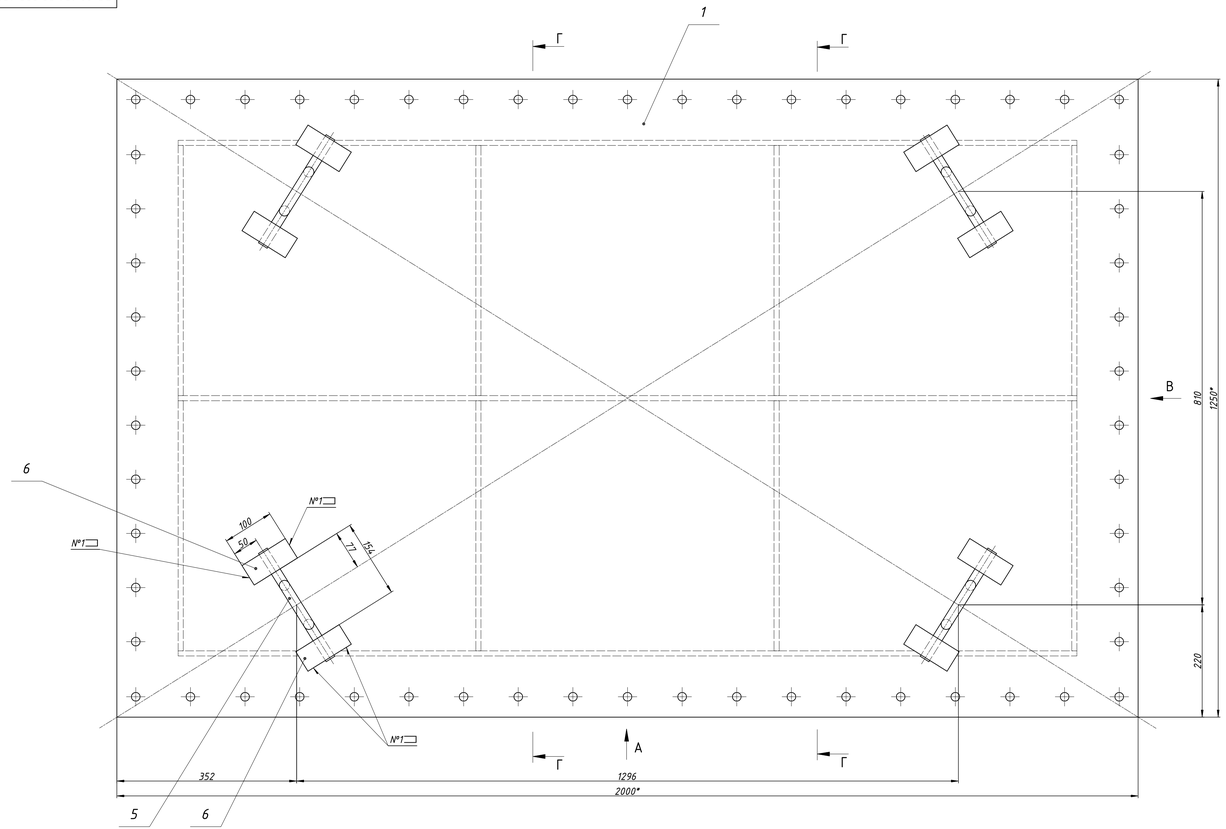

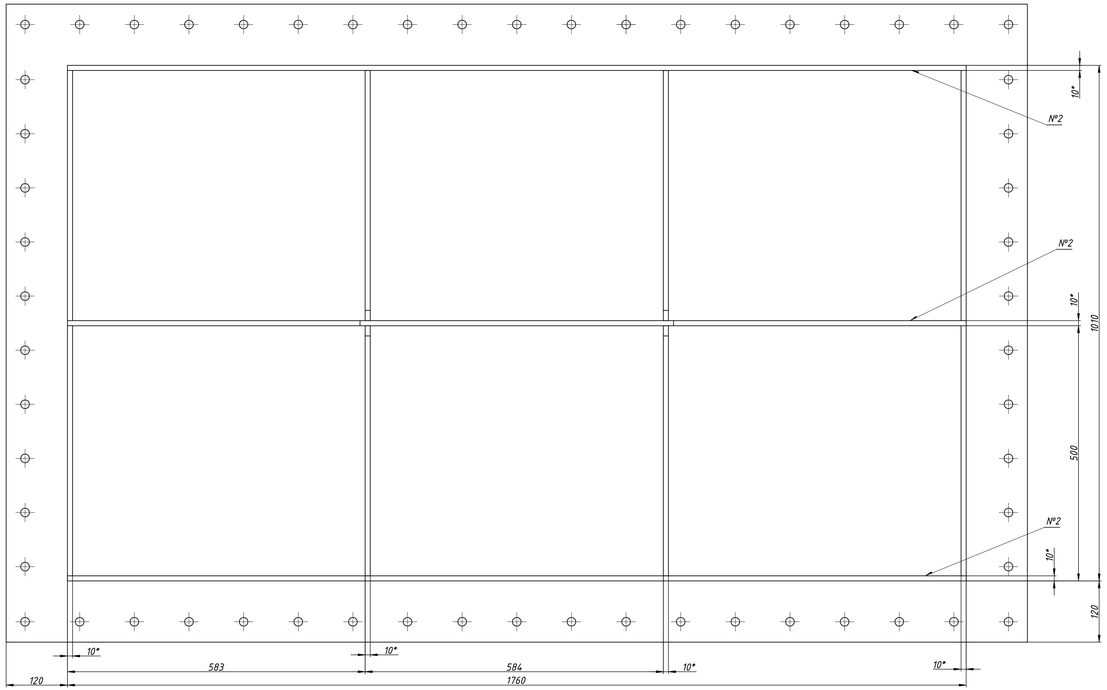

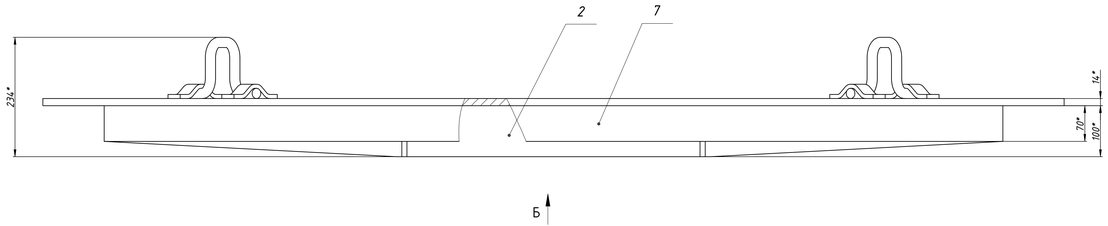

Таблица сварных швов			
Номер шва	Стандарт на сварные соединения	Обозначение соединения по стандарту	Сварочные материалы
1	ГОСТ 14771-76	Н1-◺ 6	Проволока Св-08Г2С ГОСТ 2246-70
2		Т3-◺ 6	
3		У6	

1. Неуказанные предельные отклонения размеров ±IT14/2.
2. Сварка дуговая в среде углекислого газа. Швы по ГОСТ 14771-76.
3. Проволока Св-08Г2С ГОСТ 2246-70.
4. Шероховатость обрабатываемых поверхностей деталей Б4 – Ra 25.
5. *Размеры для справок.

Изм.	Лист	№ докум.	Подп.	Дата	ОЗиМ-481-20-002-120 СБ			
Разраб.		Капальников Д.		19.11.2025	Крышка	Лит. И	Масса 344	Масштаб 1:4
Пров.		Клинков		19.11.2025	Сборочный чертеж	Лист 1	Листов 2	
Н. контр.		Грохорова		19.11.2025		Институт Гидропроект	Самарский филиал АО "Институт Гидропроект" ГПМО 2025г.	
Утв.		Абашкин		19.11.2025				

Перв. примен. | Справ. № | Подп. и дата | Взам. инв. № | Инв. № дубл. | Подп. и дата 10.11.2025 | Инв. № подл. P003951

1 Копировал Формат А2х3

В(1)

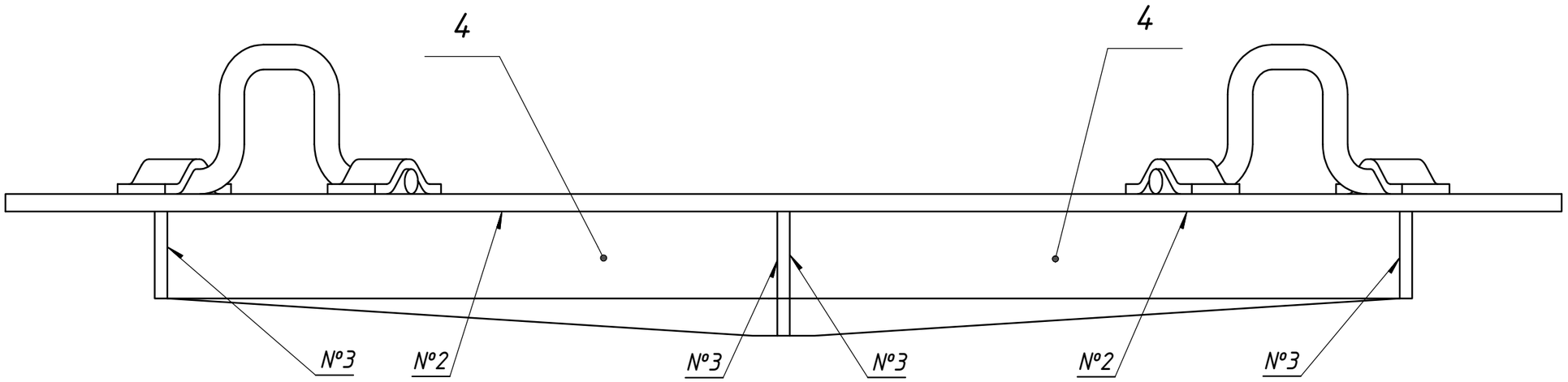

Г-Г ↺(1)

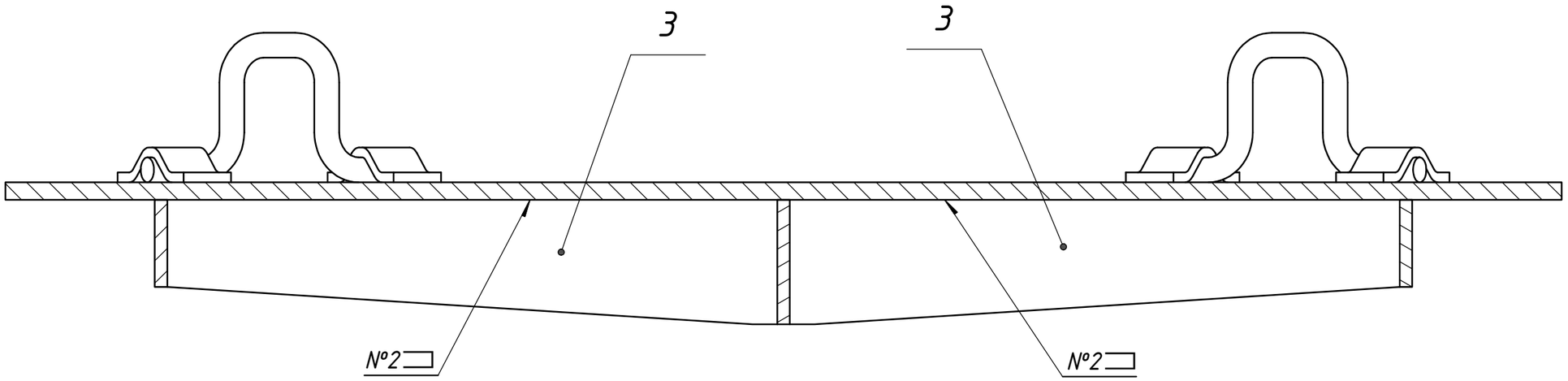

Перв. примен.	Справ. №	Подп. и дата	Инв. № дубл.	Взам. инв. №	Подп. и дата	Инв. № подл.
					10.11.2025	Р003802

Изм.	Лист	№ докум.	Подп.	Дата	ОЗиМ-481-20-002-120 СБ	Лист 2

ОЗиМ-481-20-002-120.01

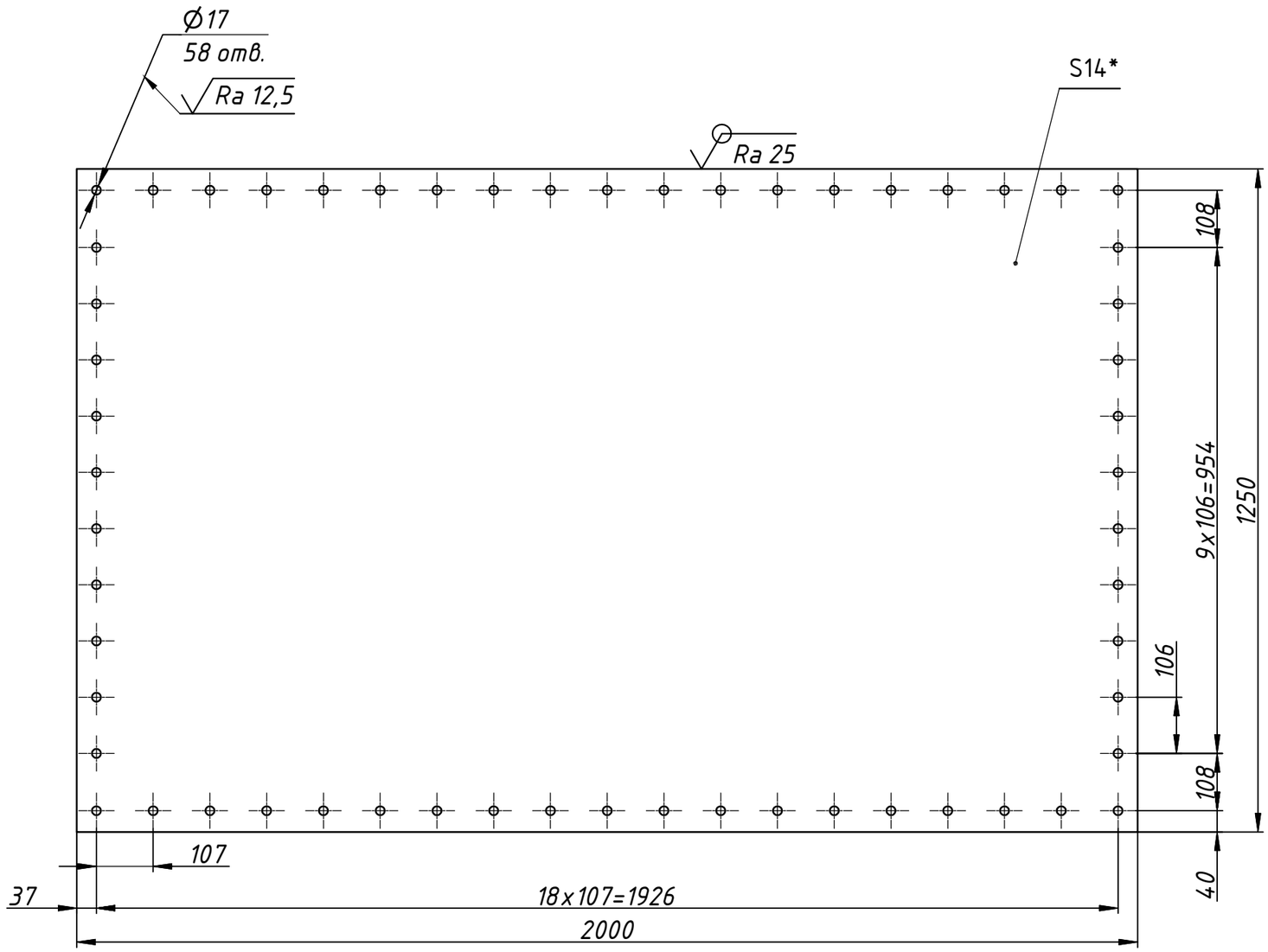

1. Неуказанные предельные отклонения размеров: отверстий H14, остальных $\pm\frac{IT14}{2}$.
2. *Размеры для справок.

					ОЗиМ-481-20-002-120.01			
Изм.	Лист	№ докум.	Подп.	Дата	Лист	Лит.	Масса	Масштаб
Разраб.		Напильников Д.		30.10.2025		И	274	1 : 10
Пров.		Клинов		30.10.2025		Лист	Листов 1	
Н. контр.		Прохорова		30.10.2025	Лист Б-ПН-О-14 ГОСТ 19903-2015 / 265-12-09Г2С-ГС ГОСТ 19281-2014	Институт Гидропроект	Самарский филиал АО "Институт Гидропроект" ГП ГМО 2025г.	

Перв. примен.

Справ. №

Подп. и дата	Инв. № дубл.	Взам. инв. №	Подп. и дата	Инв. № подл.
			10.11.2025	P003803

Копировал

Формат А3

ОЗиМ-481-20-002-120.02

(√)

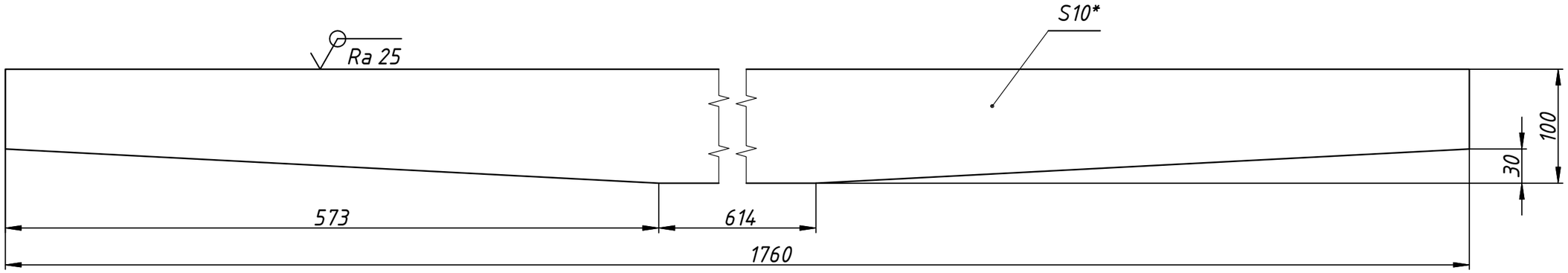

1. Неуказанные предельные отклонения размеров $\pm \frac{IT14}{2}$.
2. *Размеры для справок.

					ОЗиМ-481-20-002-120.02			
Изм	Лист	№ докум.	Подп.	Дата	Ребро	Лит.	Масса	Масштаб
Разраб.		Напильников Д.		30.10.2025		И	13	1 : 4
Пров.		Клинов		30.10.2025		Лист	Листов 1	
Н. контр.		Прохорова		30.10.2025	Лист Б-ПН-О-10 ГОСТ 19903-2015 / 265-12-09Г2С-ГС ГОСТ 19281-2014	Институт Гидропроект	Самарский филиал АО "Институт Гидропроект" ГП ГМО 2025г.	

Перв. примен.

Справ. №

Подп. и дата

Инв. № дубл.

Взам. инв. №

Подп. и дата 10.11.2025

Инв. № подл. P003804

Копировал

Формат А3

ОЗиМ-481-20-002-120.03

√(√)

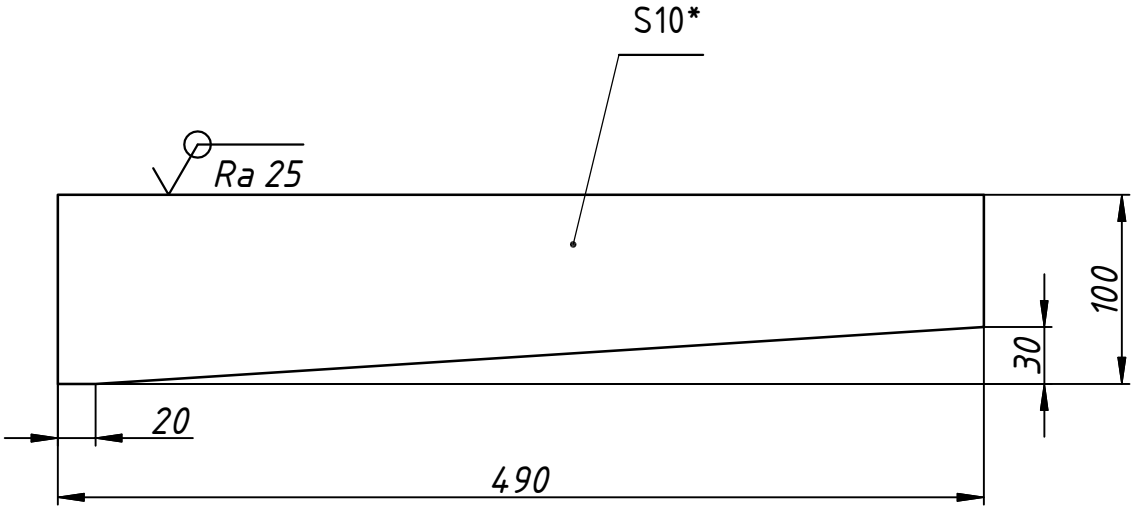

1. Неуказанные предельные отклонения размеров $\pm\frac{IT14}{2}$.
2. *Размеры для справок.

Изм.	Лист	№ докум.	Подп.	Дата	ОЗиМ-481-20-002-120.03			
Разраб.		Напильников Д.		30.10.2025	Ребро	Лит.	Масса	Масштаб
Пров.		Клинов		30.10.2025		И	3,3	1 : 4
						Лист	Листов 1	
Н. контр.		Прохорова		30.10.2025	Лист Б-ПН-О-10 ГОСТ 19903-2015 265-12-09Г2С-ГС ГОСТ 19281-2014	Институт Гидропроект	Самарский филиал АО "Институт Гидропроект" ГП ГМО 2025г.	

Перв. примен.

Справ. №

Подп. и дата

Инв. № дубл.

Взам. инв. №

Подп. и дата 10.11.2025

Инв. № подл. P003805

Копировал

Формат А4

ОЗиМ-481-20-002-120.04

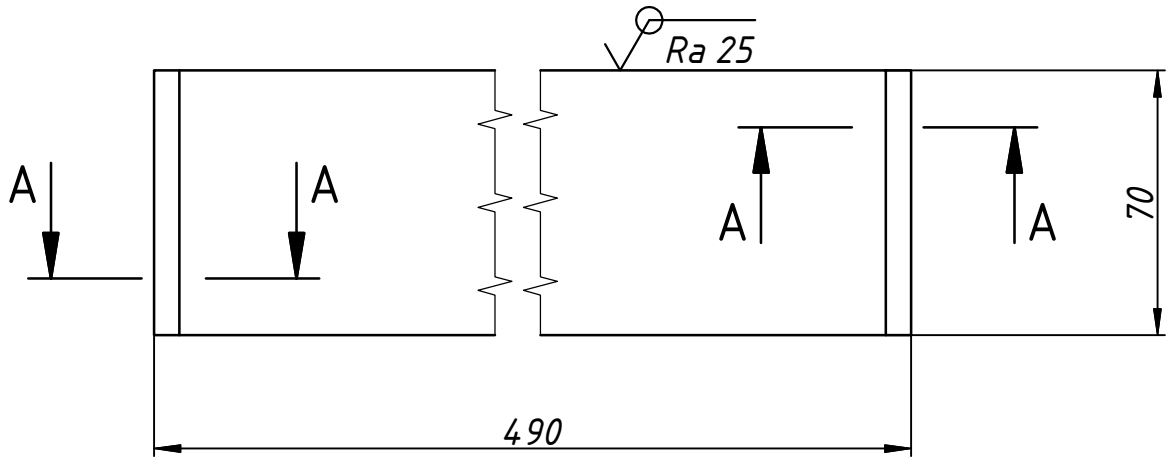

А–А (1 : 1)

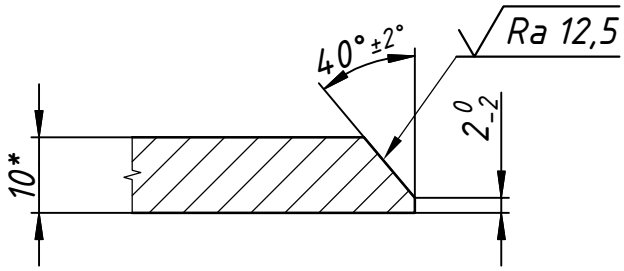

1. Неуказанные предельные отклонения размеров $\pm \frac{IT14}{2}$.
2. *Размеры для справок.

Изм.	Лист	№ докум.	Подп.	Дата	ОЗиМ-481-20-002-120.04			
Разраб.		Напильников Д.		30.10.2025	Ребро	Лит.	Масса	Масштаб
Пров.		Клинов		30.10.2025		И	2,7	1 : 2
						Лист	Листов 1	
Н. контр.		Прохорова		30.10.2025	Лист Б-ПН-О-10 ГОСТ 19903-2015 / 265-12-09Г2С-ГС ГОСТ 19281-2014	Институт Гидропроект	Самарский филиал АО "Институт Гидропроект" ГП ГМО 2025г.	

Перв. примен.

Справ. №

Подп. и дата

Инв. № дубл.

Взам. инв. №

Подп. и дата 10.11.2025

Инв. № подл. P003806

Копировал

Формат А4

ОЗиМ-481-20-002-120.05

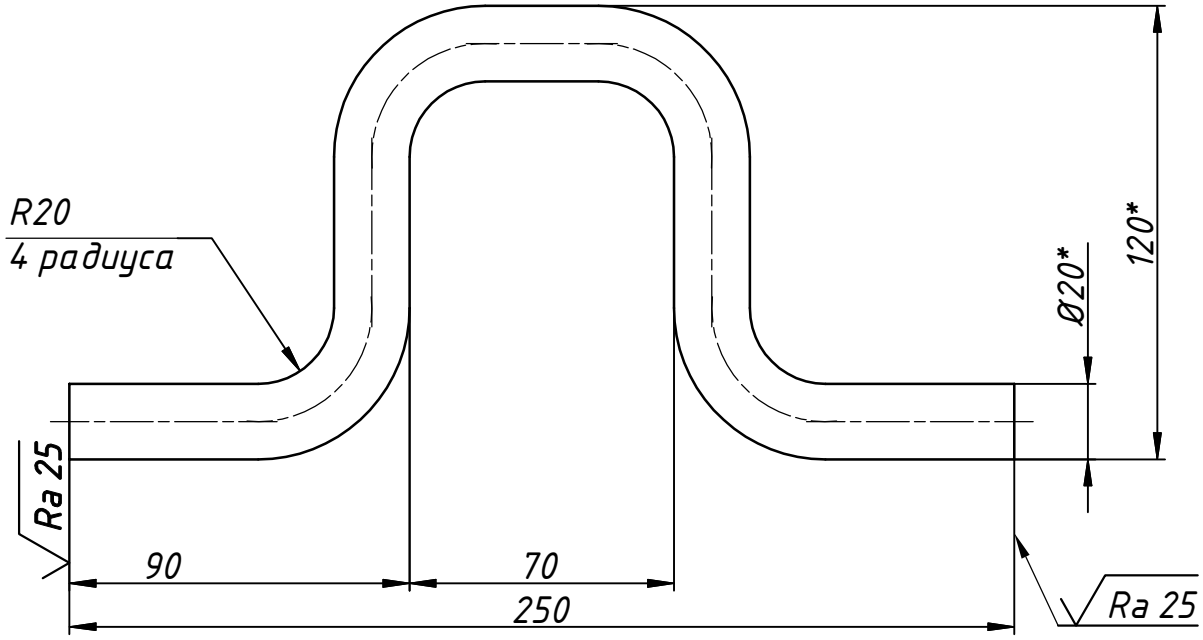

1. Неуказанные предельные отклонения размеров $\pm \frac{IT14}{2}$.
2. Длина заготовки L=399 мм.
3. *Размеры для справок.

Изм.	Лист	№ докум.	Подп.	Дата
Разраб.		Напильников Д.		30.10.2025
Пров.		Клинов		30.10.2025
Н. контр.		Прохорова		30.10.2025

ОЗиМ-481-20-002-120.05

Петля

Лит.	Масса	Масштаб
И	0,98	1 : 2

Лист | Листов 1

Круг В1-II-20 ГОСТ 2590-2006
265-12-09Г2С-ГС ГОСТ 19281-2014

Институт Гидропроект

Самарский филиал АО "Институт Гидропроект"
ГП ГМО 2025г.

Перв. примен.

Справ. №

Подп. и дата

Инв. № дубл.

Взам. инв. №

Подп. и дата 10.11.2025

Инв. № подл. P003807

Копировал

Формат А4

ОЗиМ-481-20-002-120.06

(√)

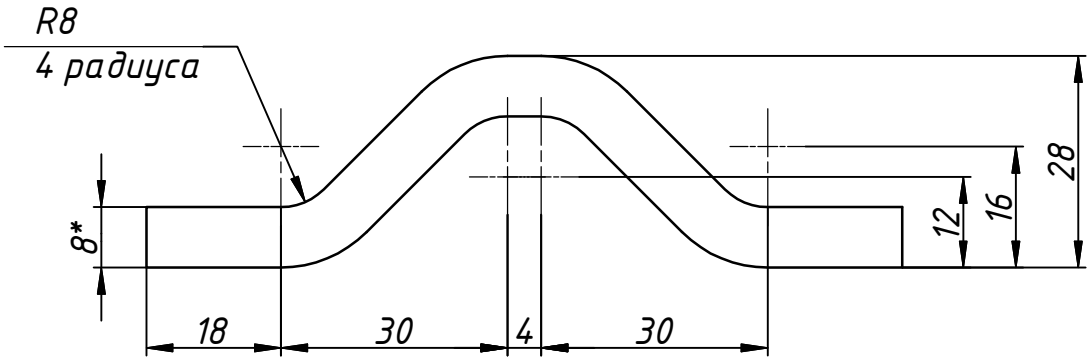

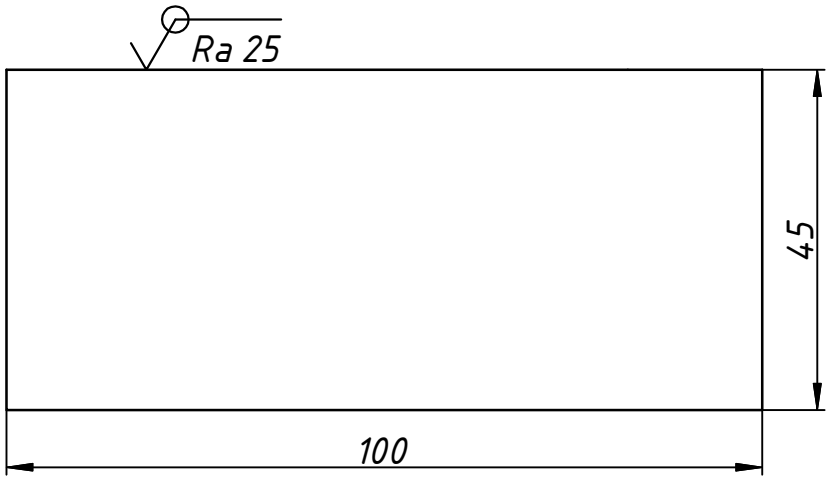

1. Неуказанные предельные отклонения размеров $\pm\frac{IT14}{2}$.
2. Длина заготовки L=115 мм.
3. *Размеры для справок.

					ОЗиМ-481-20-002-120.06		
Изм.	Лист	№ докум.	Подп.	Дата	Прижим	Лит.	Масса / Масштаб
Разраб.		Напильников Д.		30.10.2025		И	0,32 / 1 : 1
Пров.		Клинов		30.10.2025		Лист	Листов 1
Н. контр.		Прохорова		30.10.2025	Лист Б-ПН-О-8 ГОСТ 19903-2015 / 265-12-09Г2С-ГС ГОСТ 19281-2014	Институт Гидропроект	Самарский филиал АО "Институт Гидропроект" ГП ГМО 2025г.

Перв. примен.

Справ. №

Подп. и дата

Инв. № дубл.

Взам. инв. №

Подп. и дата 10.11.2025

Инв. № подл. P003808

Копировал

Формат А4

Формат	Зона	Поз.	Обозначение	Наименование	Кол.	Масса общая,кг
				Документация		
*)			ОЗиМ-481-20-002-130 СБ	Сборочный чертёж		4,1
				Детали		
А4		1	ОЗиМ-481-20-002-130.01	Ребро	1	0,68
А4		2	ОЗиМ-481-20-002-130.02	Пята	1	0,95
А4		3	ОЗиМ-481-20-002-130.03	Ребро	1	0,3
А4		4	ОЗиМ-481-20-002-130.04	Ребро	1	0,59
БЧ		5	ОЗиМ-481-20-002-130.05	Корпус		
				Труба БХ-60Х3,5-09Г2С		
				ГОСТ 32678-2014		
				L=50 мм	2	1,5
				Швы сварные		0,08
			Переменные данные для исполнений			
			Различия исполнений ОЗиМ-481-20-002-130 и			
			ОЗиМ-481-20-002-130-01 по сборочному чертежу			
			*) А4Х3			

Подп. и дата 10.11.2025

Инв. № дубл.

Взам. инв. №

Подп. и дата

Инв. № подл. P003809

Изм.	Лист	№ докум.	Подп.	Дата
Разраб.		Напильников Д.		30.10.2025
Пров.		Напильников А.		29.10.2025
Н.контр		Прохорова		30.10.2025
Утв.		Абашкин		30.10.2025

ОЗиМ-481-20-002-130

Стакан сдвоенный

Лит.	Лист	Листов
И		1

Институт Гидропроект

Самарский филиал АО "Институт Гидропроект"

ГП ГМО 2025г

Формат А4

ОЗиМ-481-20-002-130 СБ

ОЗиМ-481-20-002-130 – изображено;
ОЗиМ-481-20-002-130-01 – зеркальное отражение.

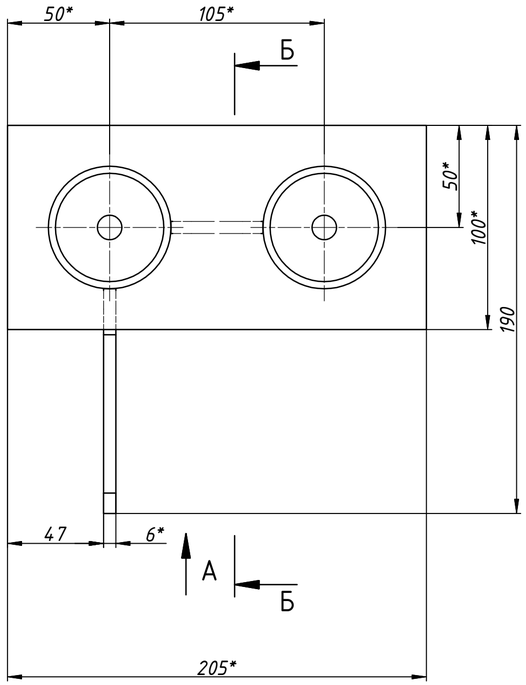

А

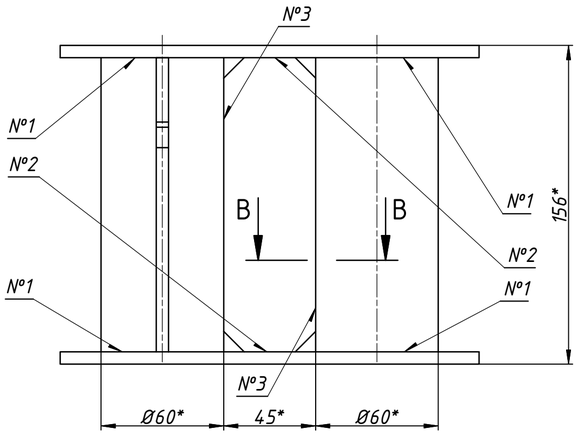

В-В (2 : 1)
Нестандартный шов

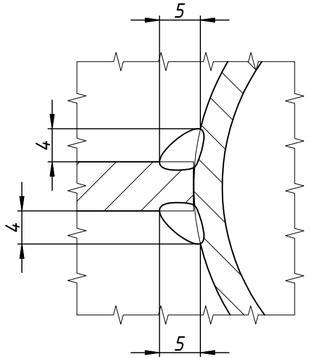

Б-Б

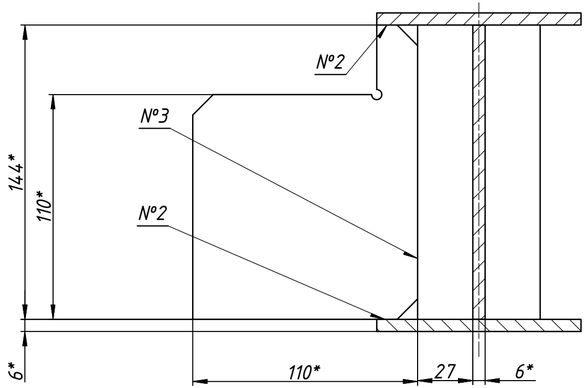

Таблица сварных швов			
Номер шва	Стандарт на сварные соединения	Обозначение соединения по стандарту	Сварочные материалы
1	ГОСТ 14771-76	Т1-◺ 6	Проволока Св-08Г2С ГОСТ 2246-70
2		Т3-◺ 6	
3	Нестандартный шов	см. В-В	

1. Неуказанные предельные отклонения размеров $\pm\frac{IT14}{2}$.
2. Швы по ГОСТ 14771-76 и нестандартные швы выполнить дуговой сваркой в среде углекислого газа. Проволока Св-08Г2С ГОСТ 2246-70.
3. Шероховатость обрабатываемых поверхностей деталей БЧ – $\sqrt{Ra\ 25}$.
4. *Размеры для справок.

Изм.	Лист	№ докум.	Подп.	Дата	ОЗиМ-481-20-002-130 СБ			
Разраб.		Напильников Д.		30.10.2023	Стакан сдвоенный	Лит.	Масса	Масштаб
Пров.		Клинов		30.10.2023		И	4,1	1 : 2
					Сборочный чертеж	Лист	Листов 1	
Н. контр.		Прохорова		30.10.2023		Самарский филиал АО "Институт Гидропроект" ГП ГМО 2025г.		
Утв.		Абашкин		30.10.2023				

Перв. примен.
Справ. №
Подп. и дата
Инв. № дубл.
Взам. инв. №
Подп. и дата 10.11.2025
Инв. № подл. P003810

Копировал
Формат А4х3

ОЗиМ-481-20-002-130.01

(√)

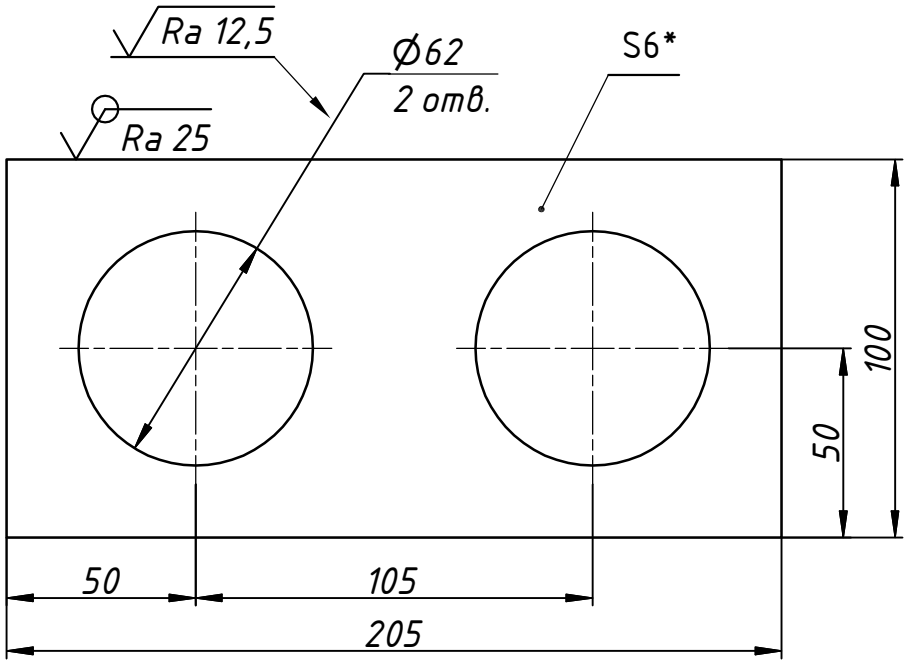

1. Неуказанные предельные отклонения размеров: отверстий H14, остальных $\pm \frac{IT14}{2}$.
2. *Размеры для справок.

Изм.	Лист	№ докум.	Подп.	Дата
Разраб.		Напильников Д.		30.10.2025
Пров.		Клинов		30.10.2025
Н. контр.		Прохорова		30.10.2025

ОЗиМ-481-20-002-130.01

Ребро

Лит.	Масса	Масштаб
И	0,68	1 : 2

Лист | Листов 1

Лист Б-ПН-О-6 ГОСТ 19903-2015
265-12-09Г2С-ГС ГОСТ 19281-2014

Институт Гидропроект

Самарский филиал АО "Институт Гидропроект"
ГП ГМО 2025г.

Перв. примен.

Справ. №

Подп. и дата

Инв. № дубл.

Взам. инв. №

Подп. и дата 10.11.2025

Инв. № подл. P003811

Копировал

Формат А4

ОЗиМ-481-20-002-130.02

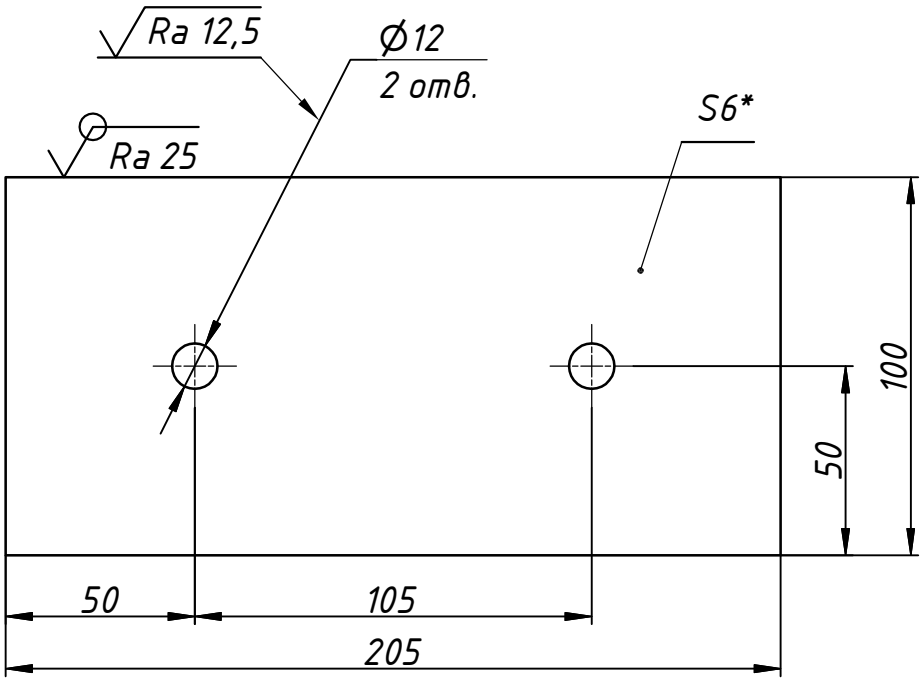

1. Неуказанные предельные отклонения размеров: отверстий H14, остальных $\pm \frac{IT14}{2}$.
2. *Размеры для справок.

					ОЗиМ-481-20-002-130.02			
Изм.	Лист	№ докум.	Подп.	Дата	Пята	Лит.	Масса	Масштаб
Разраб.		Напильников Д.		30.10.2025		И	0,95	1 : 2
Пров.		Клинов		30.10.2025		Лист	Листов 1	
Н. контр.		Прохорова		30.10.2025	Лист Б-ПН-О-6 ГОСТ 19903-2015 / 265-12-09Г2С-ГС ГОСТ 19281-2014	Институт Гидропроект	Самарский филиал АО "Институт Гидропроект" ГП ГМО 2025г.	

Перв. примен.

Справ. №

Подп. и дата

Инв. № дубл.

Взам. инв. №

Подп. и дата 10.11.2025

Инв. № подл. P003812

Копировал

Формат А4

ОЗиМ-481-20-002-130.03

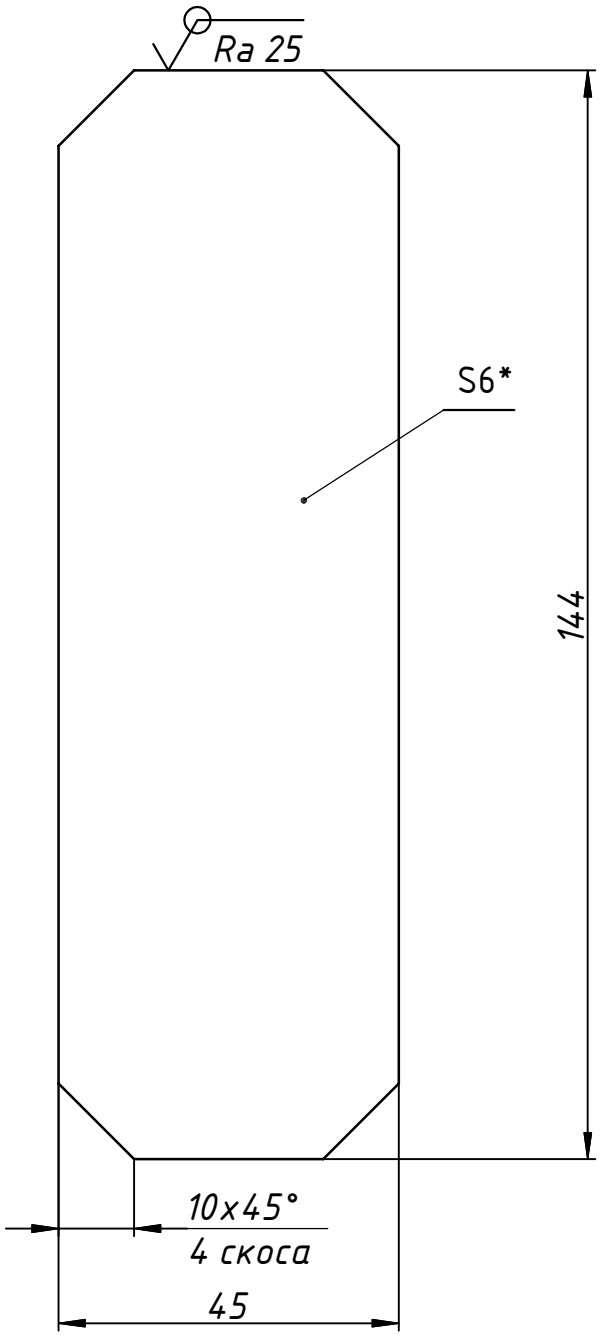

1. Неуказанные предельные отклонения размеров $\pm \frac{IT14}{2}$.
2. *Размеры для справок.

Изм.	Лист	№ докум.	Подп.	Дата
Разраб.		Напильников Д.		30.10.2023
Пров.		Клинов		30.10.2023
Н. контр.		Прохорова		30.10.2023

ОЗиМ-481-20-002-130.03

Ребро

Лит.	Масса	Масштаб
И	0,30	1 : 1

Лист | Листов 1

Лист Б-ПН-О-6 ГОСТ 19903-2015
265-12-09Г2С-ГС ГОСТ 19281-2014

Институт Гидропроект

Самарский филиал АО "Институт Гидропроект" ГП ГМО 2025г.

Перв. примен.

Справ. №

Подп. и дата

Инв. № дубл.

Взам. инв. №

Подп. и дата 10.11.2025

Инв. № подл. P003813

Копировал

Формат А4

ОЗиМ-481-20-002-130.04

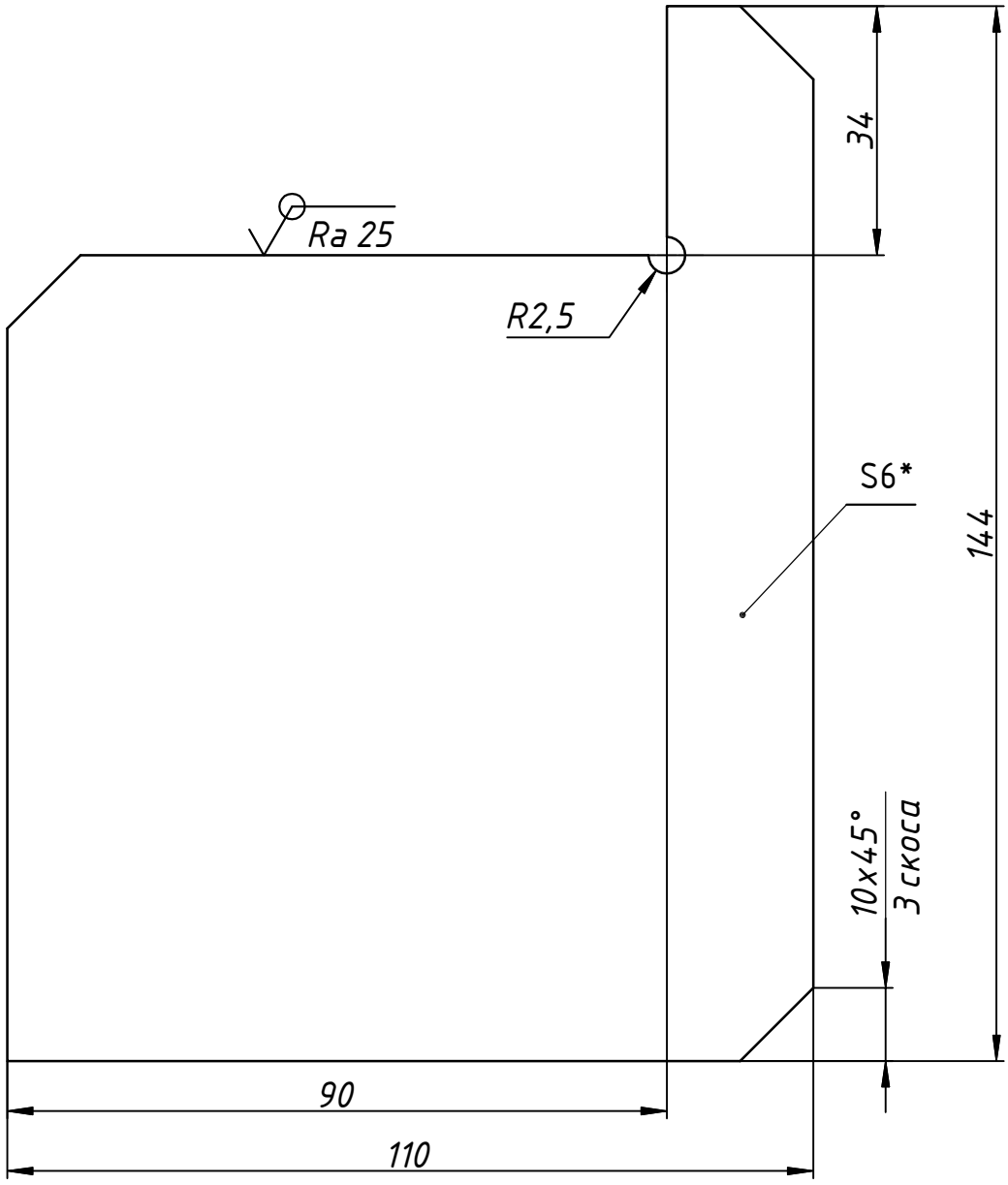

1. Неуказанные предельные отклонения размеров: отверстий H14, остальных $\pm \frac{IT14}{2}$.
2. *Размеры для справок.

Изм.	Лист	№ докум.	Подп.	Дата
Разраб.		Напильников Д.		30.10.2025
Пров.		Клинов		30.10.2025
Н. контр.		Прохорова		30.10.2025

ОЗиМ-481-20-002-130.04

Ребро

Лит.	Масса	Масштаб
И	0,59	1 : 1

Лист | Листов 1

Лист Б-ПН-О-6 ГОСТ 19903-2015
265-12-09Г2С-ГС ГОСТ 19281-2014

Институт Гидропроект

Самарский филиал АО "Институт Гидропроект"
ГП ГМО 2025г.

Перв. примен.

Справ. №

Подп. и дата

Инв. № дубл.

Взам. инв. №

Подп. и дата 10.11.2025

Инв. № подл. P003814

Копировал

Формат А4

Формат	Зона	Поз.	Обозначение	Наименование	Кол.	Масса общая,кг
				Документация		
А3			ОЗиМ-481-20-002-140 СБ	Сборочный чертёж		2,2
				Детали		
А4		1	ОЗиМ-481-20-002-130.04	Ребро	1	0,59
БЧ		2	ОЗиМ-481-20-002-130.05	Корпус		
				Труба БХ-60х3,5-09Г2С		
				ГОСТ 32678-2014		
				L=50 мм	1	0,73
А4		3	ОЗиМ-481-20-002-140.01	Ребро	1	0,33
А4		4	ОЗиМ-481-20-002-140.02	Пята	1	0,47
				Швы сварные		0,04

Подп. и дата

Инв. № дубл.

Взам. инв. №

Подп. и дата 10.11.2025

Инв. № подл. P003815

Изм.	Лист	№ докум.	Подп.	Дата
Разраб.		Напильников Д.		30.10.2025
Пров.		Напильников А.		29.10.2025
Н.контр		Прохорова		30.10.2025
Утв.		Абашкин		30.10.2025

ОЗиМ-481-20-002-140

Стакан

Лит.	Лист	Листов
И		1

Институт Гидропроект

Самарский филиал АО "Институт Гидропроект"

ГП ГМО 2025г

Формат А4

ОЗиМ-481-20-002-140 СБ

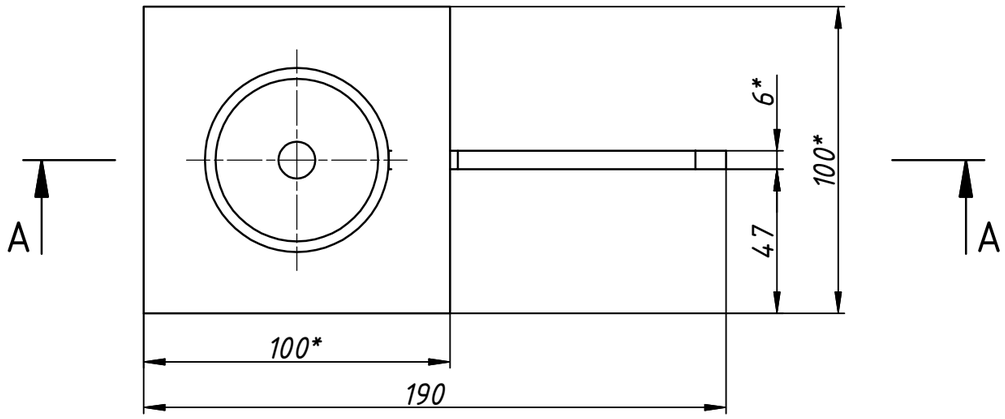

А–А

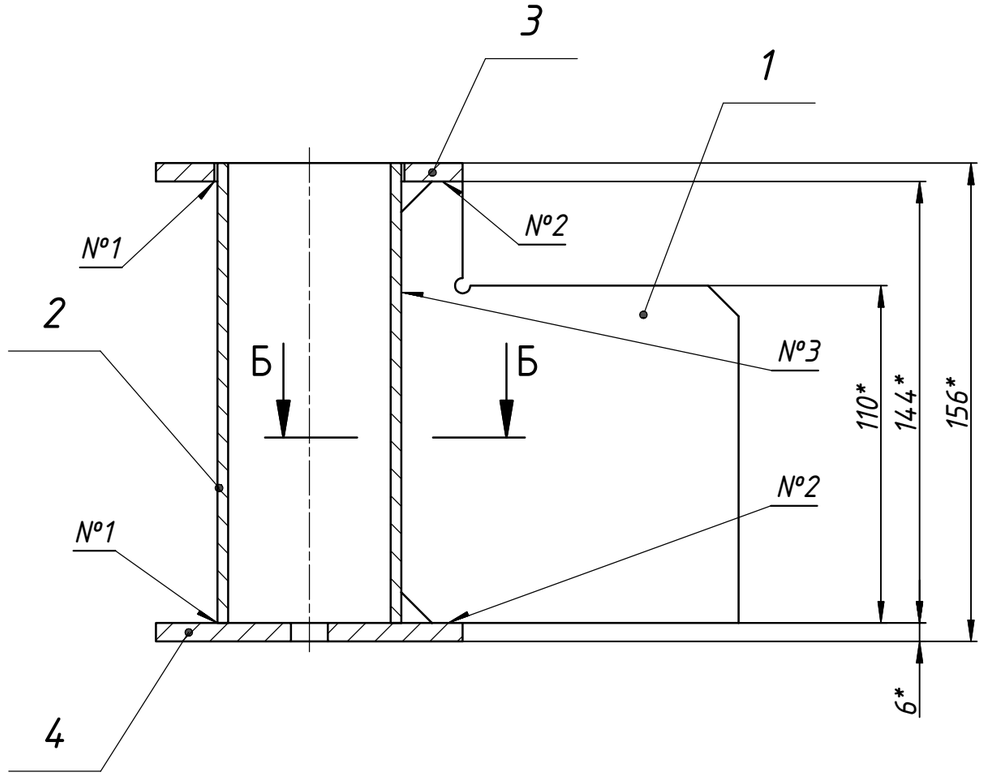

Б–Б (2 : 1)
Нестандартный шов

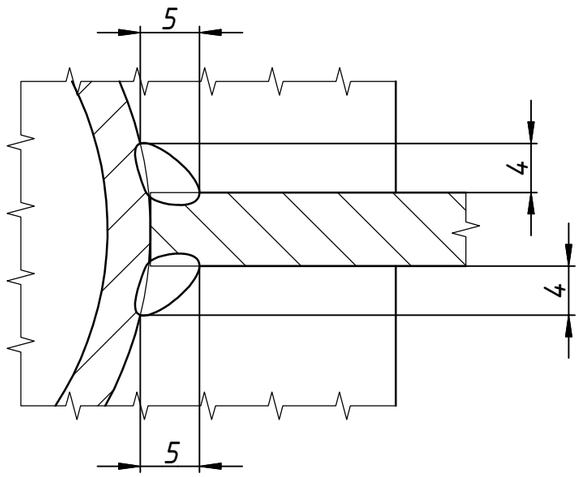

Таблица сварных швов			
Номер шва	Стандарт на сварные соединения	Обозначение соединения по стандарту	Сварочные материалы
1	ГОСТ 14771-76	Т1-◺ 6	Проволока Св-08Г2С ГОСТ 2246-70
2		Т3-◺ 6	
3	Нестандартный шов	см. Б-Б	

1. Неуказанные предельные отклонения размеров $\pm \frac{IT14}{2}$.
2. Швы по ГОСТ 14771-76 и нестандартные швы выполнить дуговой сваркой в среде углекислого газа. Проволока Св-08Г2С ГОСТ 2246-70.
3. Шероховатость обрабатываемых поверхностей деталей БЧ – $\sqrt{Ra\ 25}$.
4. *Размеры для справок.

Изм.	Лист	№ докум.	Подп.	Дата	ОЗиМ-481-20-002-140 СБ			
Разраб.		Напильников Д.		30.10.2025	Стакан	Лит.	Масса	Масштаб
Пров.		Клинов		30.10.2025		И	2,2	1 : 2
					Сборочный чертеж	Лист	Листов 1	
Н. контр.		Прохорова		30.10.2025	Институт Гидропроект	Самарский филиал АО "Институт Гидропроект" ГП ГМО 2025г.		
Утв.		Абашкин		30.10.2025				

Перв. примен.

Справ. №

Подп. и дата

Инв. № дубл.

Взам. инв. №

Подп. и дата 10.11.2025

Инв. № подл. P003816

Копировал

Формат А3

ОЗиМ-481-20-002-140.01

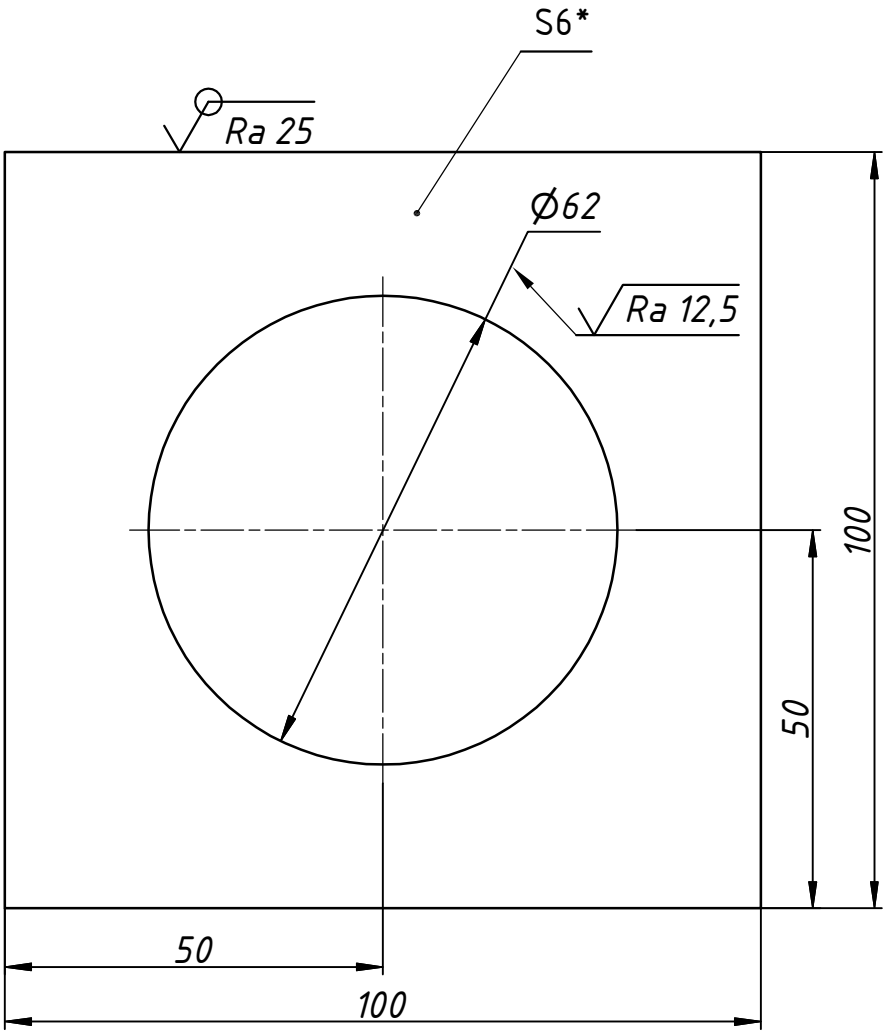

1. Неуказанные предельные отклонения размеров: отверстий H14, остальных $\pm \frac{IT14}{2}$.
2. *Размеры для справок.

Изм.	Лист	№ докум.	Подп.	Дата	ОЗиМ-481-20-002-140.01		
Разраб.		Напильников Д.		30.10.2025	Ребро	Лит.	Масса	Масштаб
Пров.		Клинов		30.10.2025		И	0,33	1 : 1
						Лист	Листов 1
Н. контр.		Прохорова		30.10.2025	Лист Б-ПН-О-6 ГОСТ 19903-2015 / 265-12-09Г2С-ГС ГОСТ 19281-2014	Институт Гидропроект	Самарский филиал АО "Институт Гидропроект" ГП ГМО 2025г.

Перв. примен.

Справ. №

Подп. и дата

Инв. № дубл.

Взам. инв. №

Подп. и дата 10.11.2025

Инв. № подл. P003817

Копировал

Формат А4

ОЗиМ-481-20-002-140.02

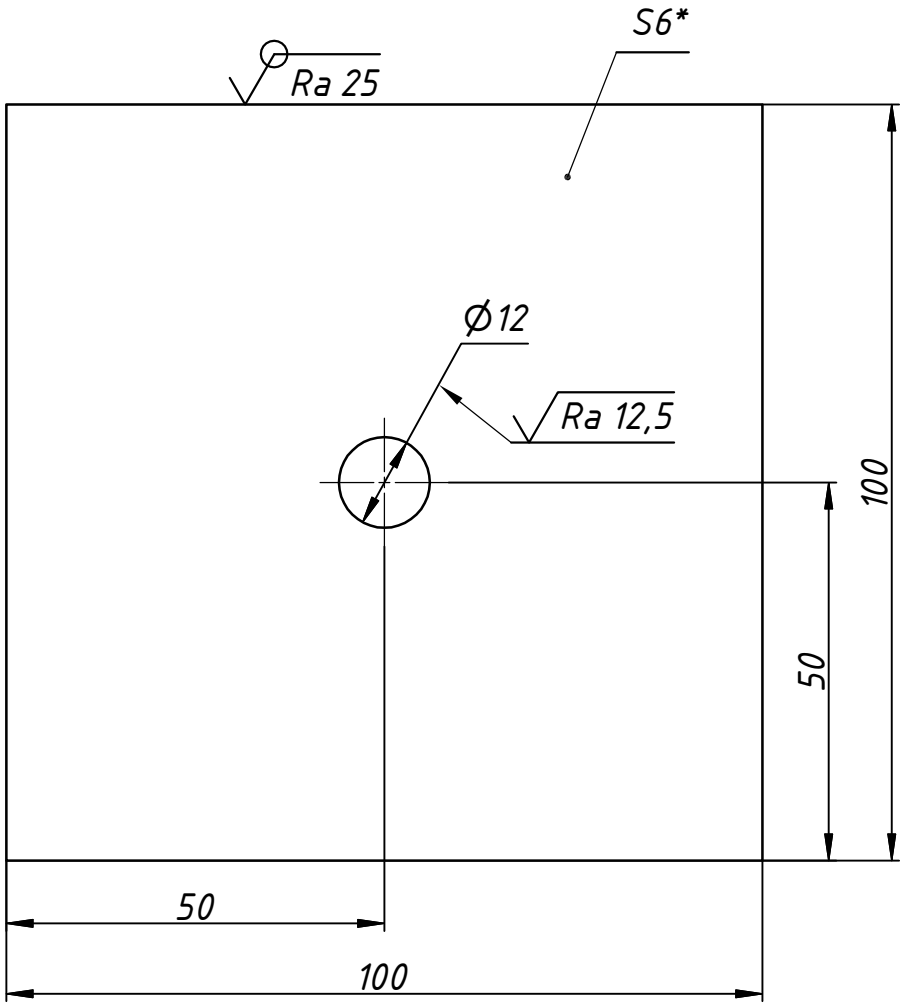

1. Неуказанные предельные отклонения размеров: отверстий H14, остальных $\pm \frac{IT14}{2}$.
2. *Размеры для справок.

Изм.	Лист	№ докум.	Подп.	Дата	ОЗиМ-481-20-002-140.02		
Разраб.		Напильников Д.		30.10.2025	Пята	Лит.	Масса	Масштаб
Пров.		Клинов		30.10.2025		И	0,47	1 : 1
						Лист	Листов 1	
Н. контр.		Прохорова		30.10.2025	Лист Б-ПН-О-6 ГОСТ 19903-2015 / 265-12-09Г2С-ГС ГОСТ 19281-2014	Институт Гидропроект	Самарский филиал АО "Институт Гидропроект" ГП ГМО 2025г.

Перв. примен.

Справ. №

Подп. и дата

Инв. № дубл.

Взам. инв. №

Подп. и дата 10.11.2025

Инв. № подл. P003818

Копировал

Формат А4

Формат	Зона	Поз.	Обозначение	Наименование	Кол.	Масса общая,кг
				Документация		
А2			ОЗиМ-481-20-002-200 СБ	Сборочный чертёж		33
				Детали		
А4		1	ОЗиМ-481-20-002-200.01	Поручень	1	14
А4		2	ОЗиМ-481-20-002-200.02	Стойка	1	3,7
БЧ		3	ОЗиМ-481-20-002-200.03	Отбортовка		
				Лист Б-ПН-О-4 ГОСТ 19903-2015		
				Ст3сп5-ГС ГОСТ 14637-2024		
				160х1150	1	11
БЧ		4	ОЗиМ-481-20-002-200.04	Полоса		
				Полоса ВТ1-ВШ1-6Х50 ГОСТ 103-2006		
				Ст3сп5-ГС ГОСТ 535-2005		
				160х1150	1	3
БЧ		5	ОЗиМ-481-20-002-200.05	Труба		
				Труба 25х3,2 ГОСТ 3262-75		
				L=50 мм	4	0,48
				Швы сварные		0,64

Подп. и дата

Инв. № дубл.

Взам. инв. №

Подп. и дата 10.11.2025

Инв. № подл. Р003819

Изм.	Лист	№ докум.	Подп.	Дата
Разраб.		Напильников Д.		30.10.2025
Пров.		Напильников А.		29.10.2025
Н.контр		Прохорова		30.10.2025
Утв.		Абашкин		30.10.2025

ОЗиМ-481-20-002-200

Ограждение Ог1

Лит.	Лист	Листов
И		1

Институт Гидропроект

Самарский филиал АО "Институт Гидропроект"

ГП ГМО 2025г

Формат А4

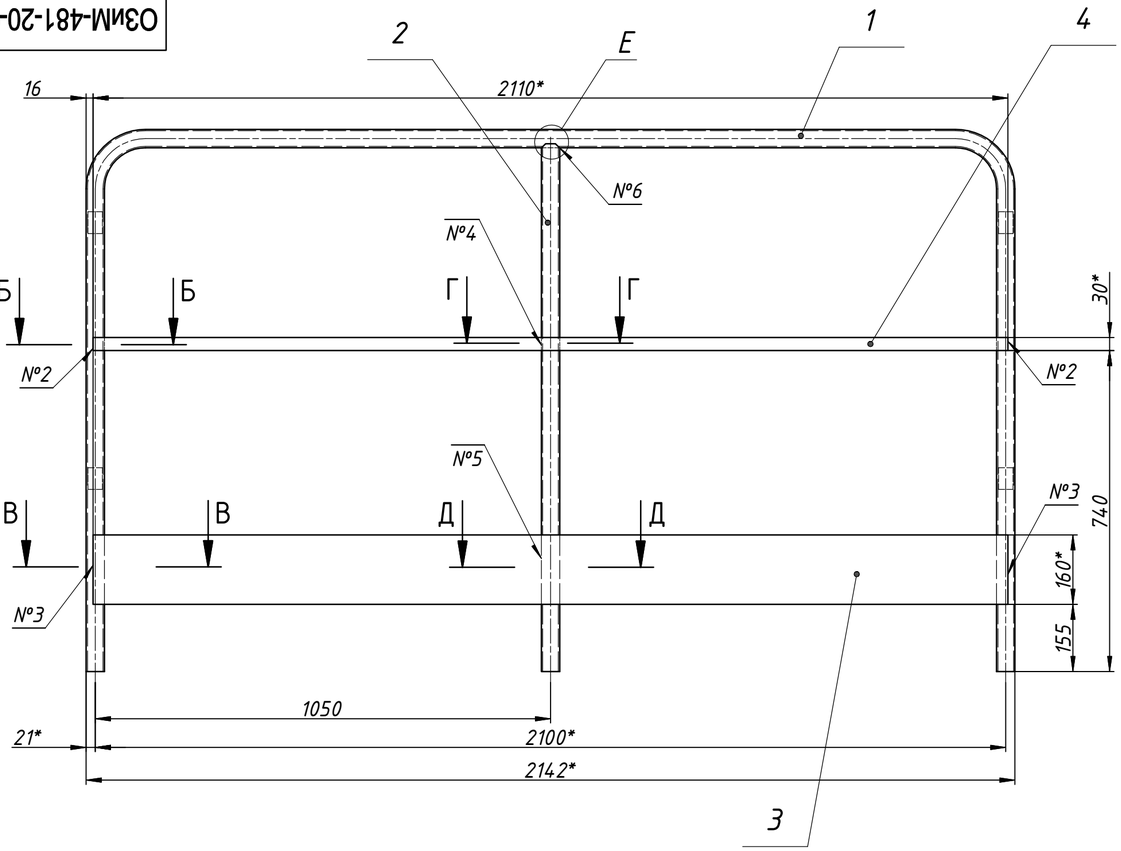

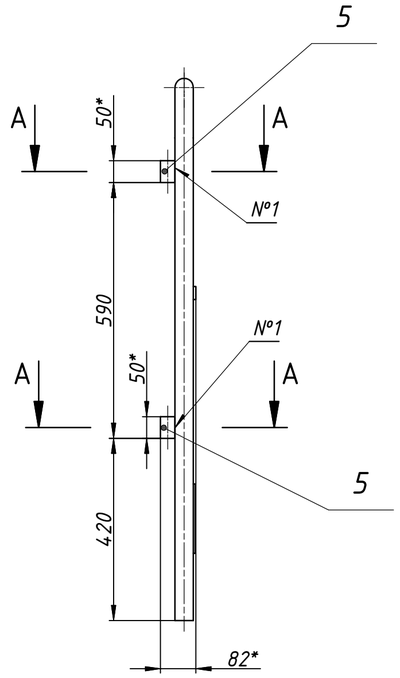

А–А (1 : 1)
Нестандартный шов №1

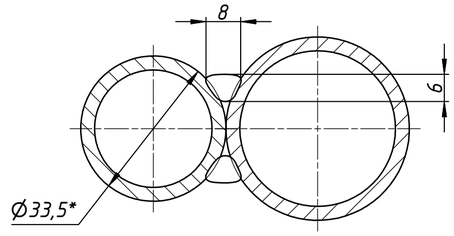

Б–Б (1 : 1)
Нестандартный шов №2

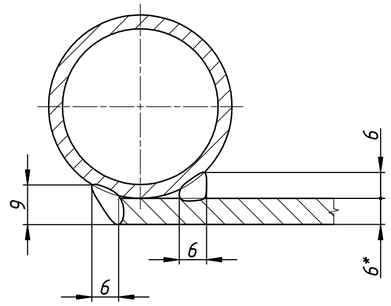

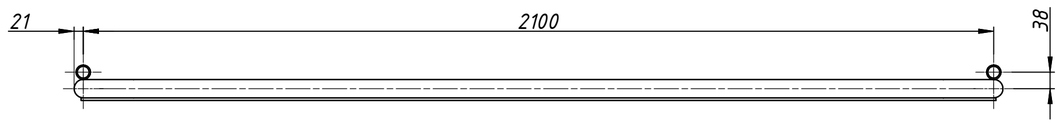

В–В (1 : 1)
Нестандартный шов №3

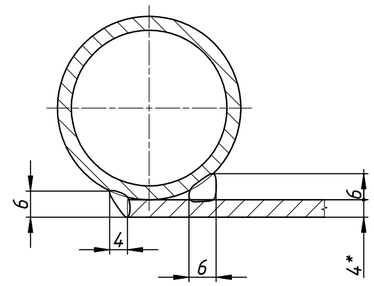

Г–Г (1 : 1)
Нестандартный шов №4

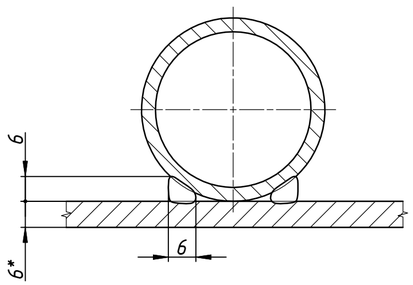

Д–Д (1 : 1)
Нестандартный шов №5

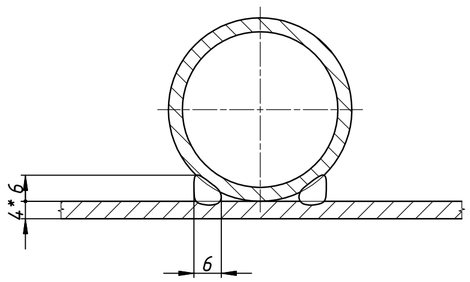

Е (1 : 1)
Нестандартный шов №6

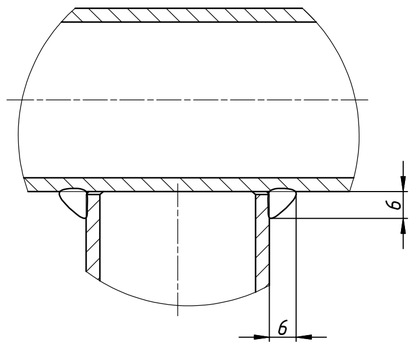

Таблица сварных швов			
Номер шва	Стандарт на сварные соединения	Обозначение соединения по стандарту	Сварочные материалы
1	Нестандартные швы	см. А-А	Проволока Св-08Г2С ГОСТ 2246-70
2		см. Б-Б	
3		см. В-В	
4		см. Г-Г	
5		см. Д-Д	
6		см. Е	

1. Неуказанные предельные отклонения размеров ± $\frac{IT14}{2}$.
2. Сварка дуговая в среде углекислого газа.
3. Шероховатость обрабатываемых поверхностей деталей БЧ – $\sqrt{Ra\ 25}$.
4. *Размеры для справок.

Изм.	Лист	№ докум.	Подп.	Дата
Разраб.		Напильников Д.		30.10.2025
Пров.		Клинов		30.10.2025
Н. контр.		Прохорова		30.10.2025
Утв.		Абашкин		30.10.2025

ОЗиМ-481-20-002-200 СБ

Ограждение Ог1

Сборочный чертеж

Лит.	Масса	Масштаб
И	33	1 : 10

Лист | Листов 1

Институт Гидропроект

Самарский филиал АО "Институт Гидропроект" ГП ГМО 2025г.

Перв. примен. | Справ. № | Подп. и дата | Инв. № дубл. | Взам. инв. № | Подп. и дата 10.11.2025 | Инв. № подл. P003820

Копировал | Формат А2

ОЗиМ-481-20-002-200.01

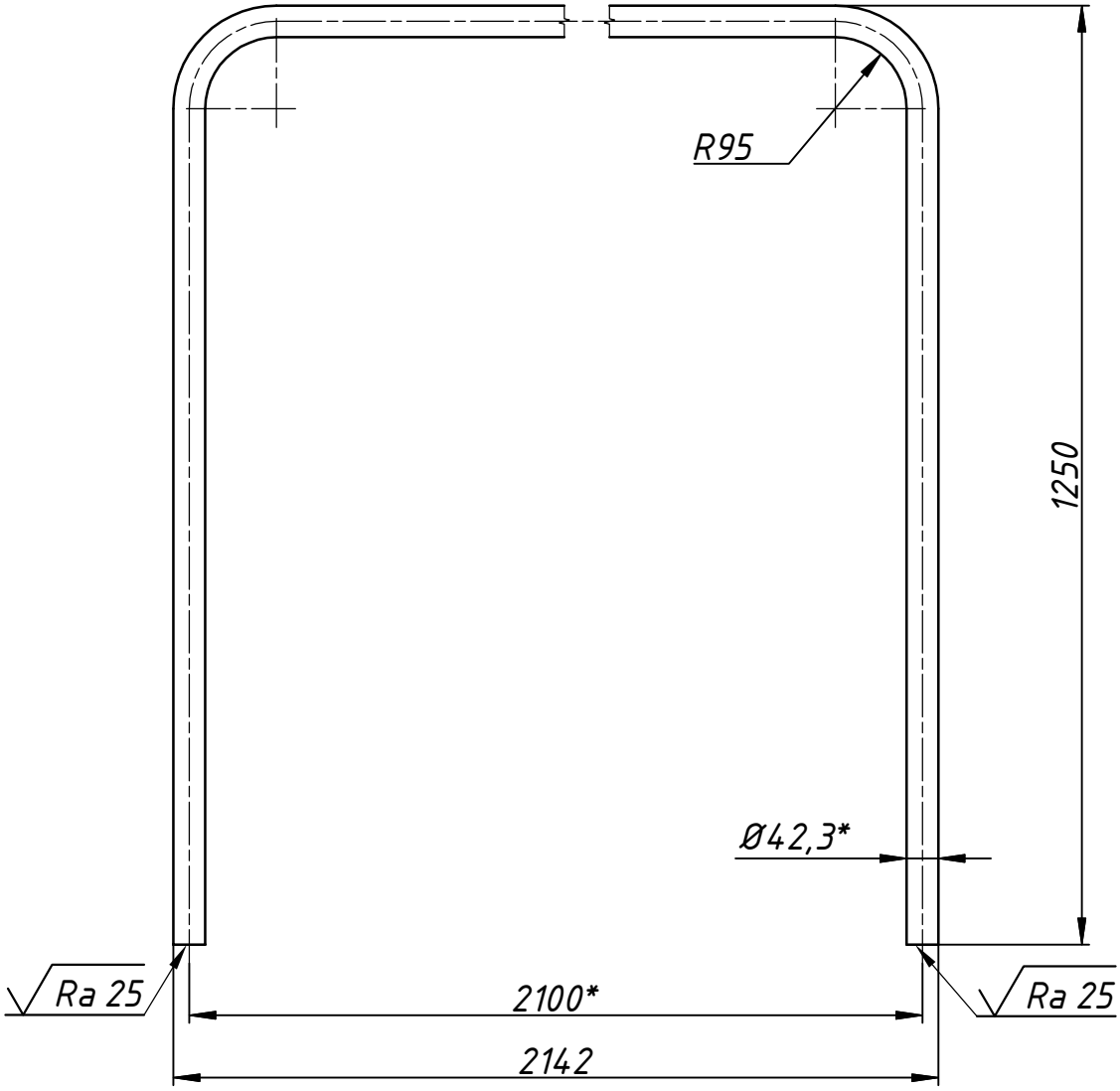

1. Неуказанные предельные отклонения размеров ± $\frac{IT14}{2}$.
2. Длина развертки L=4458 мм.
3. *Размеры для справок.

Изм.	Лист	№ докум.	Подп.	Дата	ОЗиМ-481-20-002-200.01		
Разраб.		Напильников Д.		30.10.2025	Поручень	Лит.	Масса	Масштаб
Пров.		Клинов		30.10.2025		И	14	1 : 10
						Лист	Листов 1	
Н. контр.		Прохорова		30.10.2025	Труба 32Х3,2 ГОСТ 3262-75	Институт Гидропроект	Самарский филиал АО "Институт Гидропроект" ГП ГМО 2025г.	

Перв. примен.

Справ. №

Подп. и дата

Инв. № дубл.

Взам. инв. №

Подп. и дата 10.11.2025

Инв. № подл. P003821

Копировал

Формат А4

ОЗиМ-481-20-002-200.02

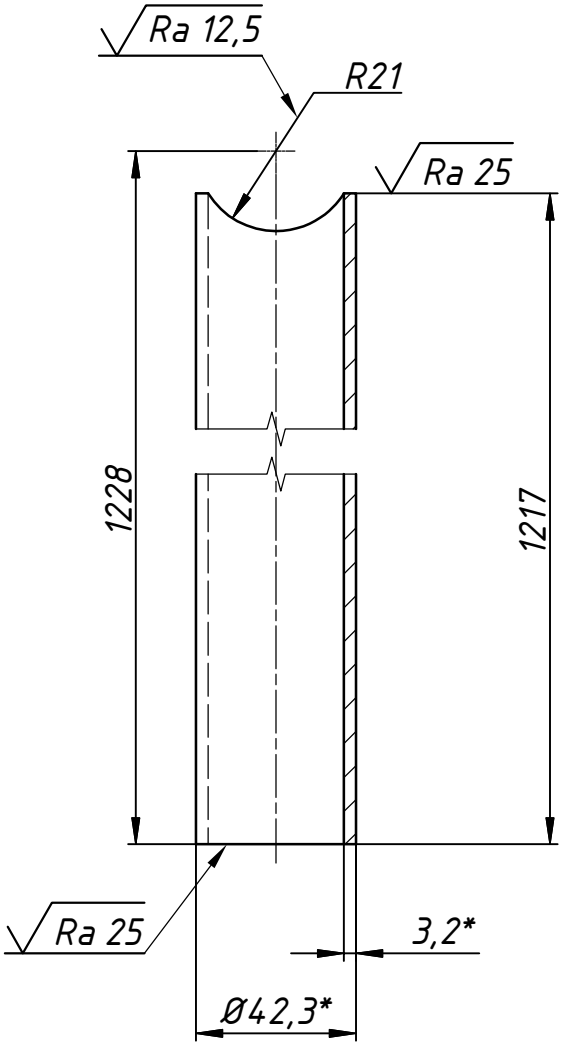

1. Неуказанные предельные отклонения размеров ± $\frac{IT14}{2}$.
2. *Размеры для справок.

					ОЗиМ-481-20-002-200.02		
Изм.	Лист	№ докум.	Подп.	Дата	Стойка	Лит.	Масса / Масштаб
Разраб.		Напильников Д.		30.10.2025		И	3,7 / 1 : 2
Пров.		Клинов		30.10.2025		Лист	Листов 1
Н. контр.		Прохорова		30.10.2025	Труба 32Х3,2 ГОСТ 3262-75	Институт Гидропроект	Самарский филиал АО "Институт Гидропроект" ГП ГМО 2025г.

Перв. примен.

Справ. №

Подп. и дата

Инв. № дубл.

Взам. инв. №

Подп. и дата 10.11.2025

Инв. № подл. P003822

Копировал

Формат А4

Формат	Зона	Поз.	Обозначение	Наименование	Кол.	Масса общая,кг
				Документация		
*)			ОЗиМ-481-20-002-300 СБ	Сборочный чертёж		20
				Детали		
А4		1	ОЗиМ-481-20-002-300.01	Поручень	1	11
А4		2	ОЗиМ-481-20-002-300.02	Петля	4	0,8
БЧ		3	ОЗиМ-481-20-002-300.03	Отбортовка		
				Лист Б-ПН-О-4 ГОСТ 19903-2015 / Ст3сп5-ГС ГОСТ 14637-2024		
				160х1150	1	5,8
БЧ		4	ОЗиМ-481-20-002-300.04	Полоса		
				Полоса ВТ1-ВШ1-6Х50 ГОСТ 103-2006 / Ст3сп5-ГС ГОСТ 535-2005		
				160х1150	1	1,6
				Швы сварные		0,4
			*)А4х3			

Подп. и дата 10.11.2025

Инв. № дубл.

Взам. инв. №

Подп. и дата

Инв. № подл. P003823

Изм.	Лист	№ докум.	Подп.	Дата
Разраб.		Напильников Д.		30.10.2025
Пров.		Напильников А.		29.10.2025
Н.контр		Прохорова		30.10.2025
Утв.		Абашкин		30.10.2025

ОЗиМ-481-20-002-300

Ограждение Ог2

Лит.	Лист	Листов
И		1

Институт Гидропроект

Самарский филиал АО "Институт Гидропроект"

ГП ГМО 2025г

Формат А4

ОЗиМ-481-20-002-300 СБ

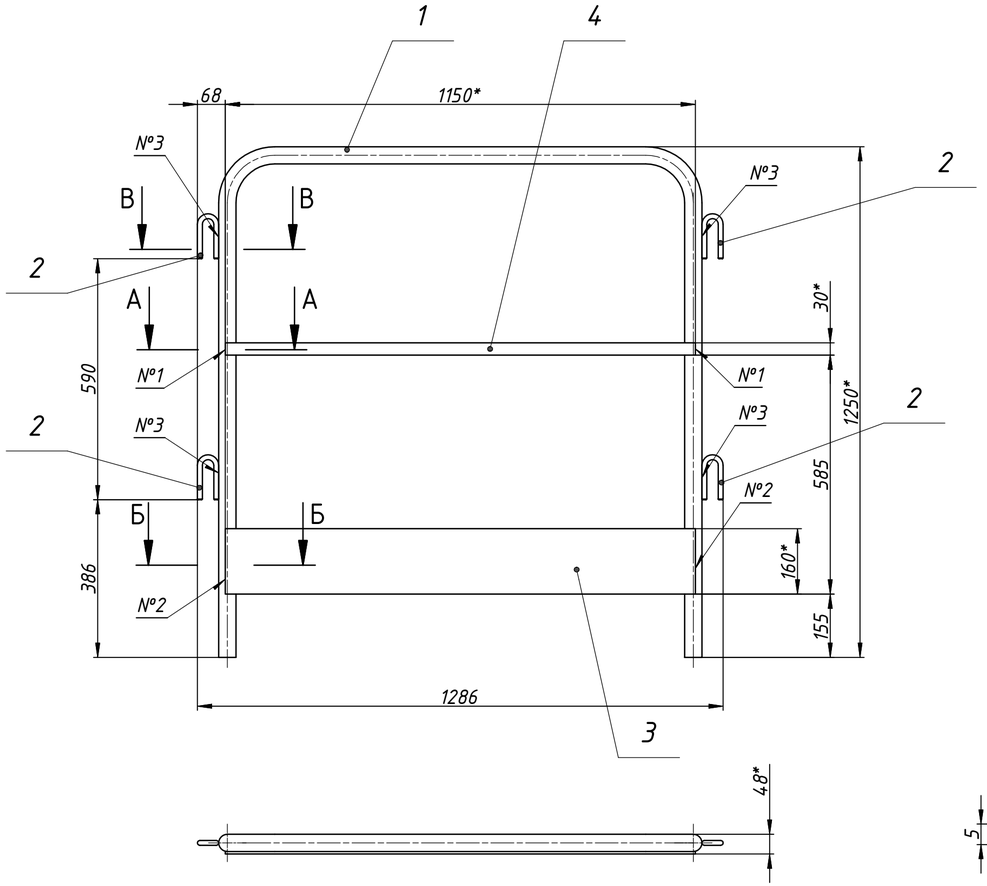

А–А (1 : 1)

Нестандартный шов №1

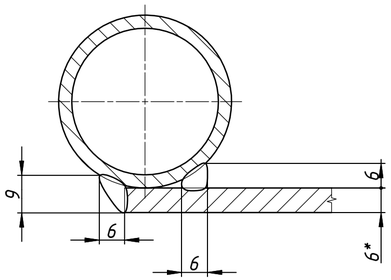

Б–Б (1 : 1)

Нестандартный шов №2

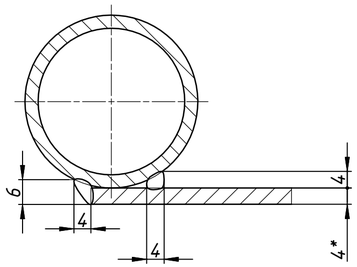

В–В (1 : 1)

Нестандартный шов №3

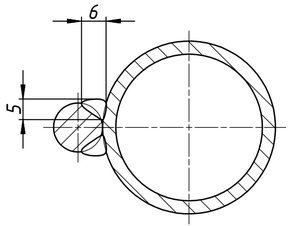

Таблица сварных швов			
Номер шва	Стандарт на сварные соединения	Обозначение соединения по стандарту	Сварочные материалы
1	Нестандартный шов	см. А-А	Проволока Св-08Г2С ГОСТ 2246-70
2		см. Б-Б	
3		см. В-В	

1. Неуказанные предельные отклонения размеров $\pm \frac{IT14}{2}$.
2. Сварка дуговая в среде углекислого газа.
3. Шероховатость обрабатываемых поверхностей деталей БЧ – $\sqrt{Ra\ 25}$.
4. *Размеры для справок.

Изм.	Лист	№ докум.	Подп.	Дата	ОЗиМ-481-20-002-300 СБ			
Разраб.		Напильников Д.		30.10.2023	Ограждение Ог2	Лит.	Масса	Масштаб
Пров.		Клинов		30.10.2023		И	20	1 : 10
					Сборочный чертеж	Лист	Листов 1	
Н. контр.		Прохорова		30.10.2023		Институт Гидропроект	Самарский филиал АО "Институт Гидропроект" ГП ГМО 2025г.	
Утв.		Абашкин		30.10.2023				

Перв. примен. | Справ. № | Подп. и дата | Инв. № дубл. | Взам. инв. № | Подп. и дата 10.11.2025 | Инв. № подл. P003824

Копировал

Формат А4х3

ОЗиМ-481-20-002-300.01

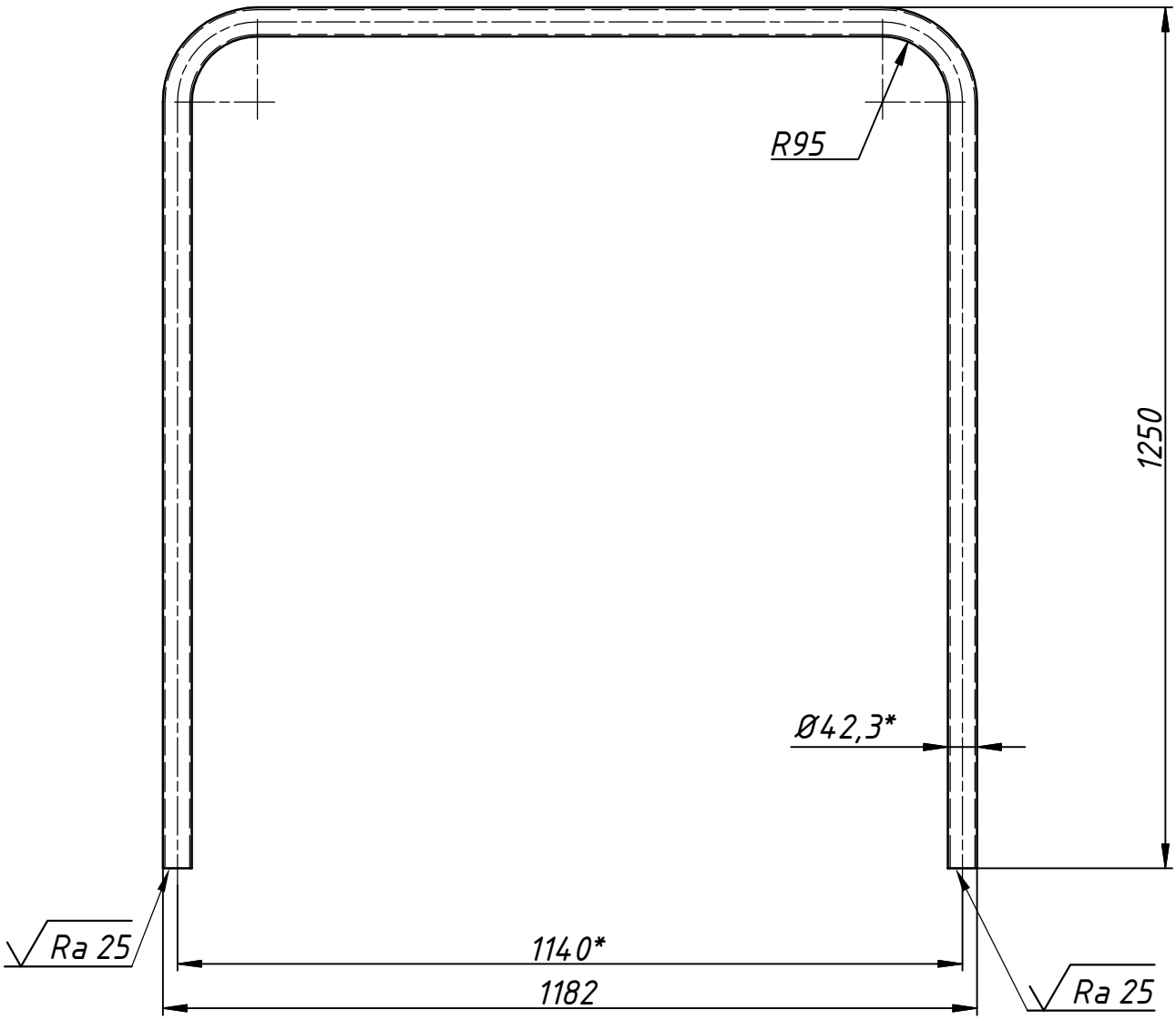

1. Неуказанные предельные отклонения размеров ± $\frac{IT14}{2}$.
2. Длина развертки L=3498 мм.
3. *Размеры для справок.

Изм.	Лист	№ докум.	Подп.	Дата
Разраб.		Напильников Д.		30.10.2025
Пров.		Клинов		30.10.2025
Н. контр.		Прохорова		30.10.2025

ОЗиМ-481-20-002-300.01

Поручень

Лит.	Масса	Масштаб
И	11	1 : 10

Лист | Листов 1

Труба 32Х3,2 ГОСТ 3262-75

Институт Гидропроект

Самарский филиал АО "Институт Гидропроект" ГП ГМО 2025г.

Перв. примен.

Справ. №

Подп. и дата

Инв. № дубл.

Взам. инв. №

Подп. и дата 10.11.2025

Инв. № подл. P003825

Копировал

Формат А4

ОЗиМ-481-20-002-300.02

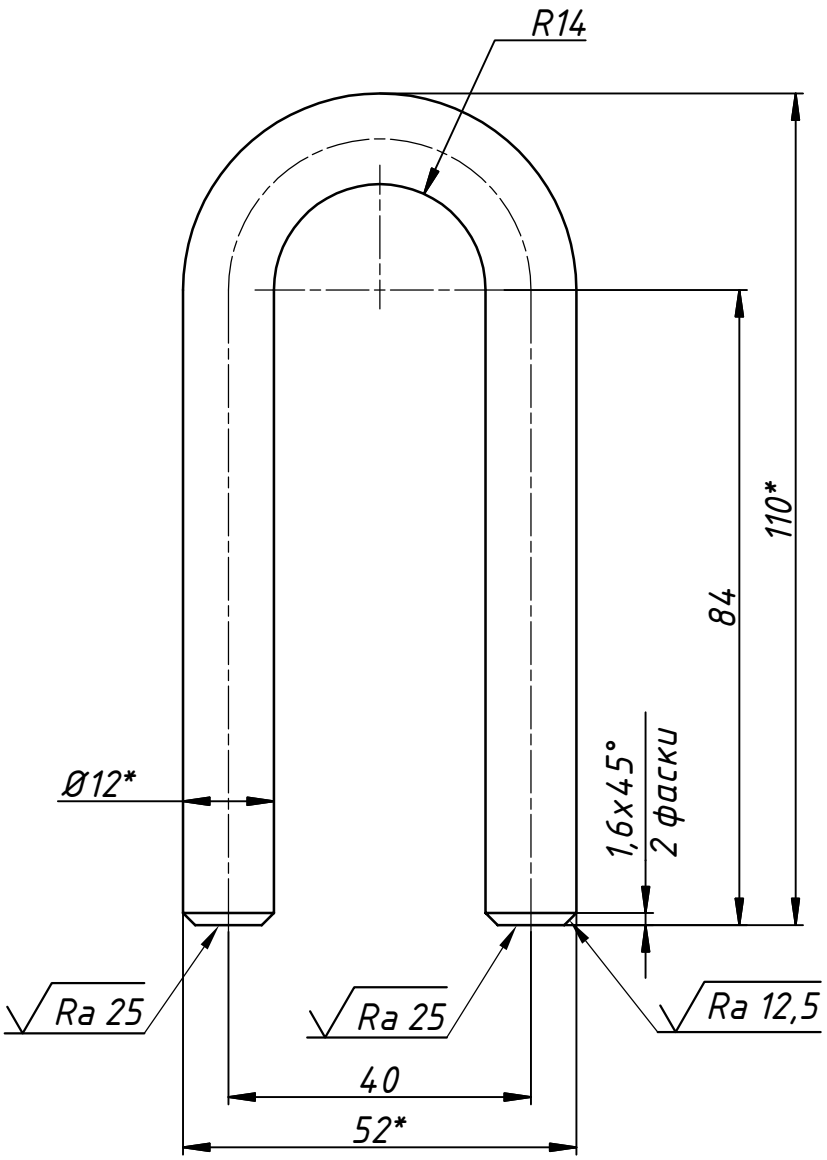

1. Неуказанные предельные отклонения размеров $\pm \frac{IT14}{2}$.
2. *Размеры для справок.

Изм.	Лист	№ докум.	Подп.	Дата
Разраб.		Напильников Д.		30.10.2023
Пров.		Клинов		30.10.2023
Н. контр.		Прохорова		30.10.2023

ОЗиМ-481-20-002-300.02

Петля

Лит.	Масса	Масштаб
И	0,20	1 : 1

Лист | Листов 1

Круг В1-II-12 ГОСТ 2590-2006 / 20-1ГП ГОСТ 1050-2013

Институт Гидропроект

Самарский филиал АО "Институт Гидропроект" ГП ГМО 2025г.

Перв. примен.

Справ. №

Подп. и дата

Инв. № дубл.

Взам. инв. №

Подп. и дата 10.11.2025

Инв. № подл. P003826

Копировал

Формат А4