860МВ 888062.01

Ra 12,5(√)

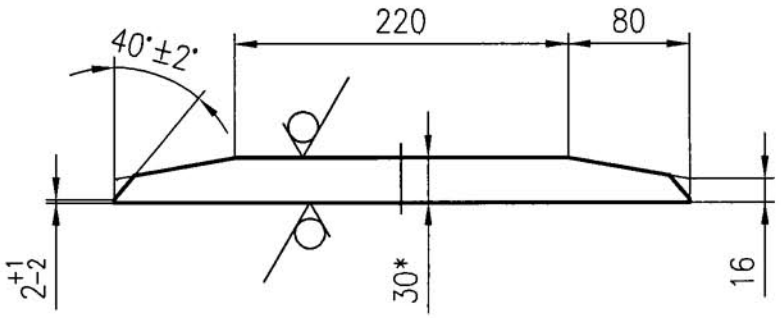

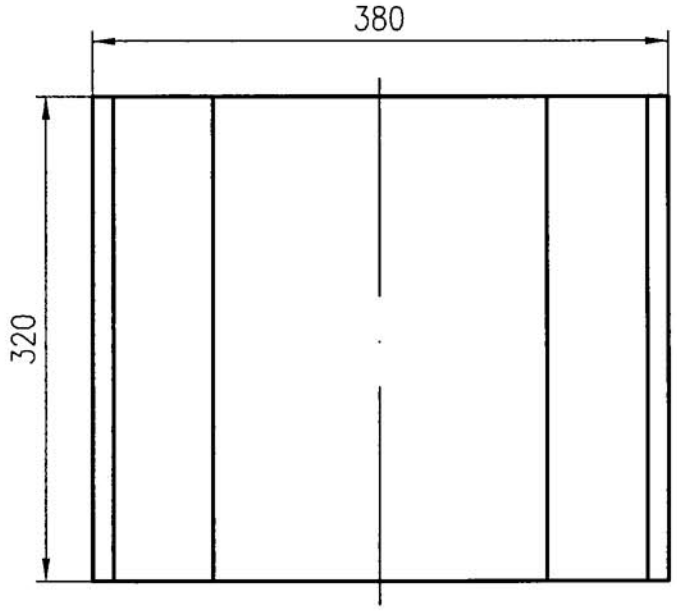

1 Неуказанные предельные отклонения размеров ±1мм.
2 * Размер для справок.

Изм	Лист	N докум.	Подпись	Дата	860МВ 888062.01			
Разраб.		Казаков		08.14	Лист	Лит. И	Масса 26	Масштаб 1:10
Пров.		Швецов		30.8.14		Лист	Листов 1	
Т.контр.						АО"Трест Гидромонтаж" СПКТБ"Мосгидросталь"		
Н.контр		Миронова		2.09.14	Лист	ПН-30 ГОСТ 19903-2015 / 295-12-09Г2С-ГС ГОСТ 19281-2014		
Утв.		Корольков		20.09.2014				

Подп. и дата | Инв.N дубл. | Взам.инв.N | Подпись и дата | Инв. N подл.

Формат А4