860МВ 888064.01

Ra 12,5(√)

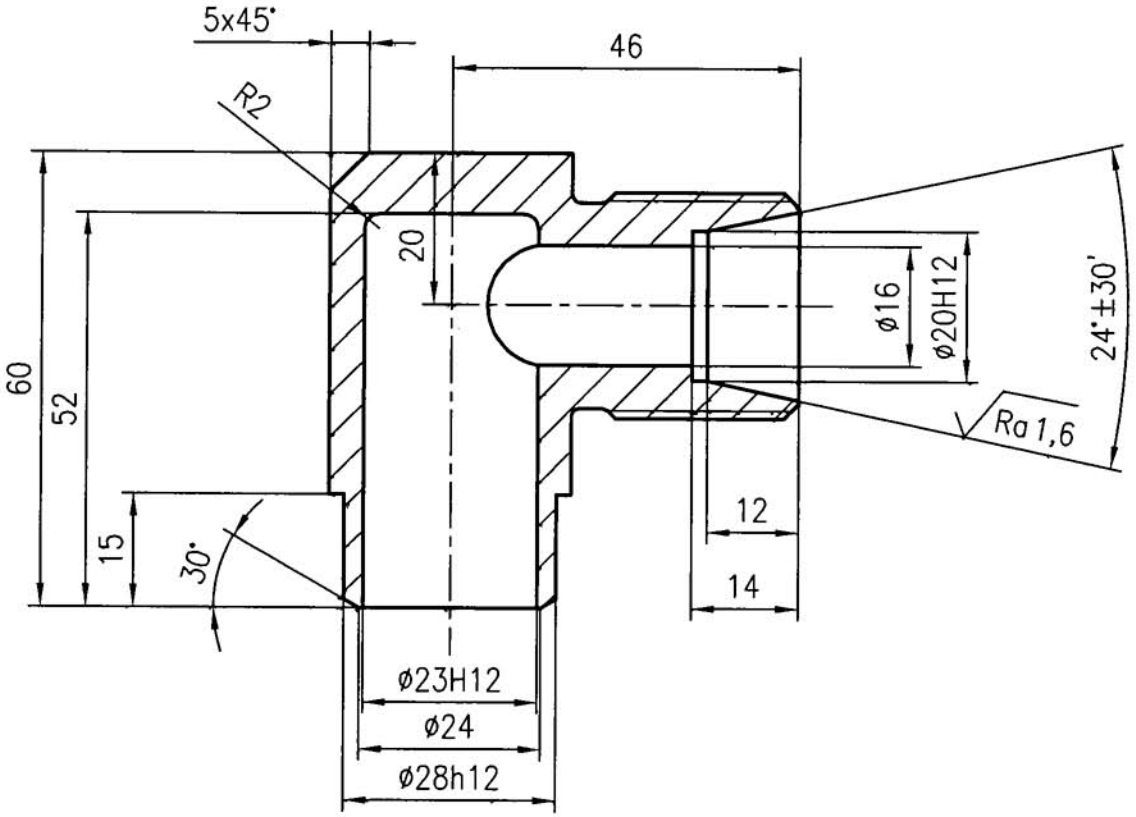

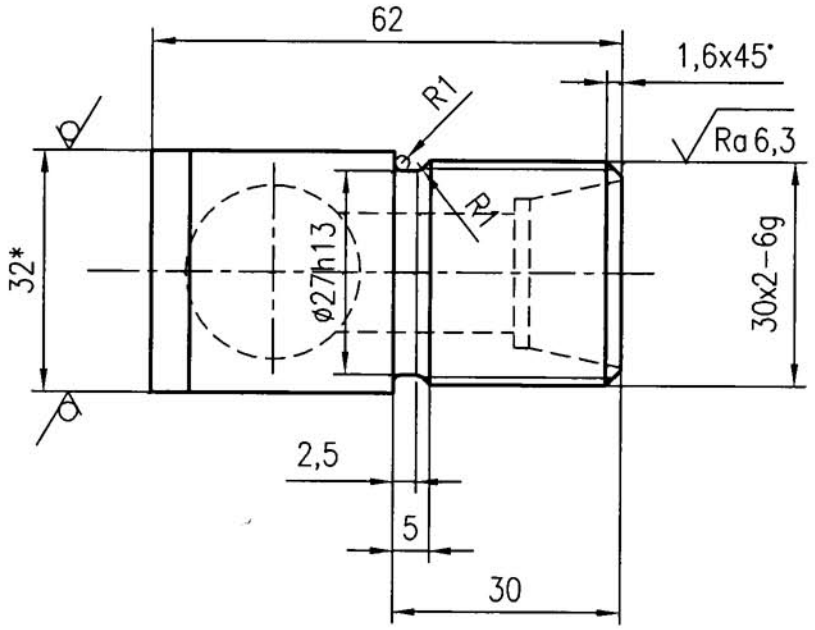

1 H14; h14; $\pm \frac{IT14}{2}$.

2 Покрытие – Ц9.хр. ГОСТ 9.303-84.

Изм.	Лист	N° докум.	Подпись	Дата	860МВ 888064.01			
Разраб.		Казаков		11.19	Угольник	Лит.	Масса	Маштаб
Пров.		Швецов		11.19		И	0,35	1:1
Т.контр.						Лист	Листов 1	
Н.контр.		Миронова		11.19	ПН-32 ГОСТ 19903-2015	АО "Трест Гидромонтаж"		
Утв.		Королько		12.19	295-12-09Г2С-ГС ГОСТ 19281-2014	СПКТБ "Мосгидросталь"		

Лист

Формат А4

Подп. и дата

Инв.N° дубл.

Взам.инв.N

Подпись и дата

Инв. N подл.