2192-19-002.00.01

√Rz80 (√)

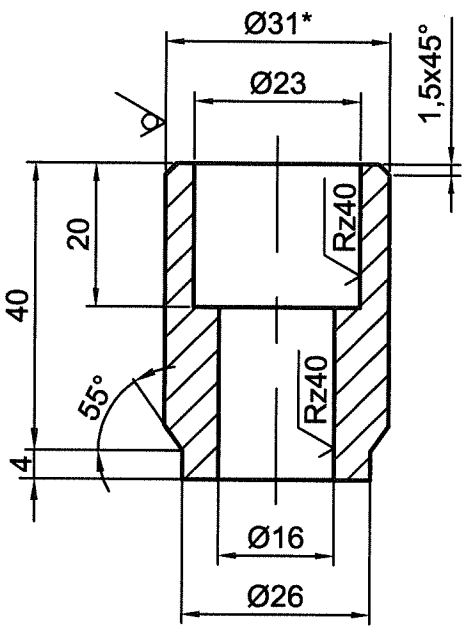

1. Предельные отклонения размеров ± IT14/2.
2. * - размер для справок.

0 005008 040836

Изм.	Лист	№ докум.	Подпись	Дата
Разработал		Фоменко		18.11
Проверил		Короткова		18.11
Н. контр.		Пыжова		18.11
Утв.		Блинов		18.11

2192-19-002.00.01

Бобышка

Лит.	Масса	Масштаб
И	0,19	1:1
Лист	Листов 1	

Круг В31 ГОСТ 2590-2006 / 12Х18Н10Т ГОСТ 5632-2014

АО "Институт Гидропроект"
ГМО 2025 г.

Формат А4

Взам. инв. №

Подп. и дата 19.11.25

Инв.№ подл. 80408 3