2192-19-002.00.03

√Rz80 (√)

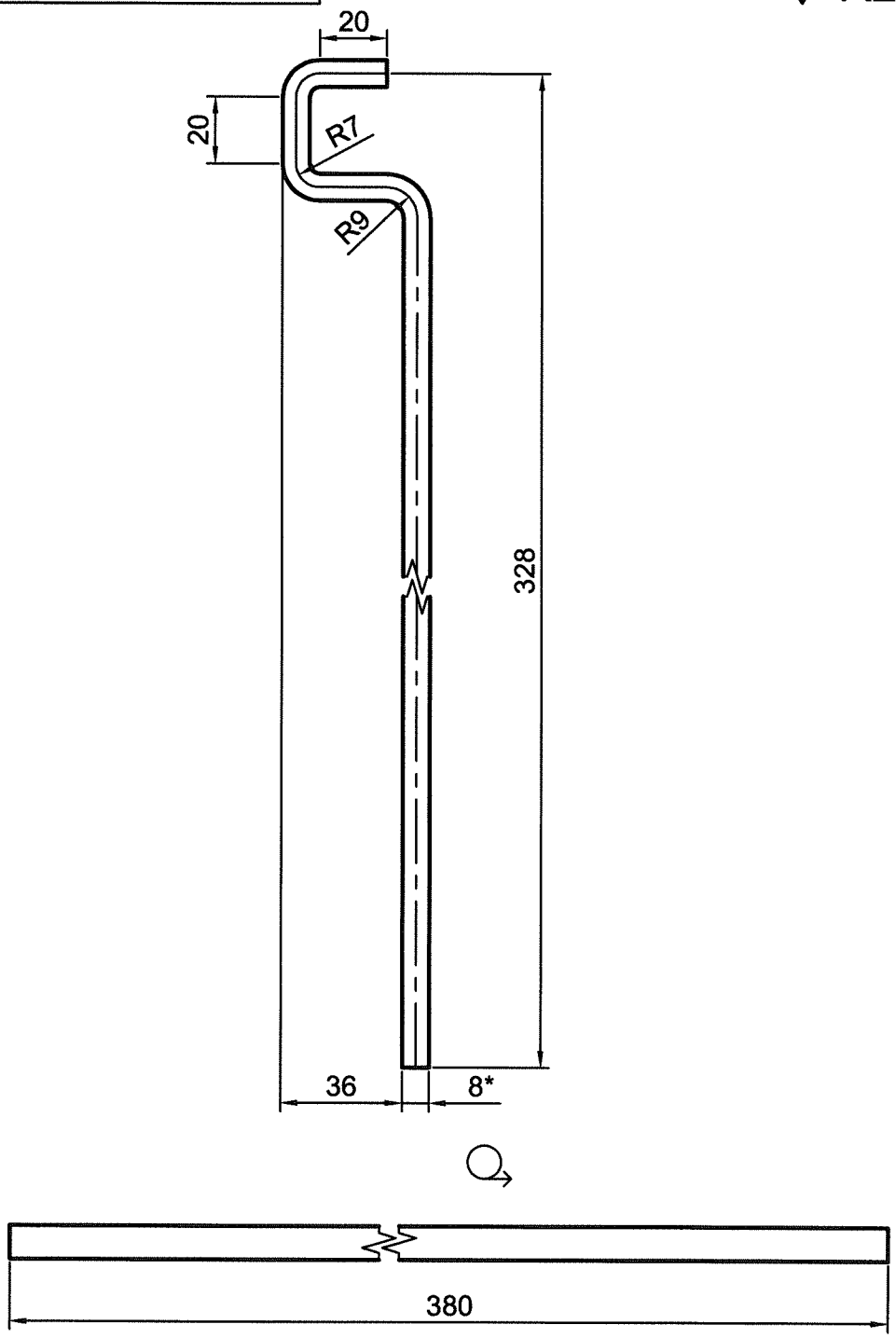

* - размер для справок.

Изм.	Лист	№ докум.	Подпись	Дата
Разработал		Фоменко		18.11
Проверил		Короткова		18.11
Н. контр.		Пыжова		18.11.
Утв.		Блинов		18.11

2192-19-002.00.03

Крюк 2

Лит.	Масса	Масштаб
И	0,156	1:2

Лист | Листов 1

Круг В8 ГОСТ 2590-2006 / Ст3сп ГОСТ 535-2005

АО "Институт Гидропроект"
ГМО 2025 г.

Формат А4

Взам. инв. №

Подп. и дата 19.11.25

Инв.№ подл. 804082

0 005008 040829