2191-19-002.01.00

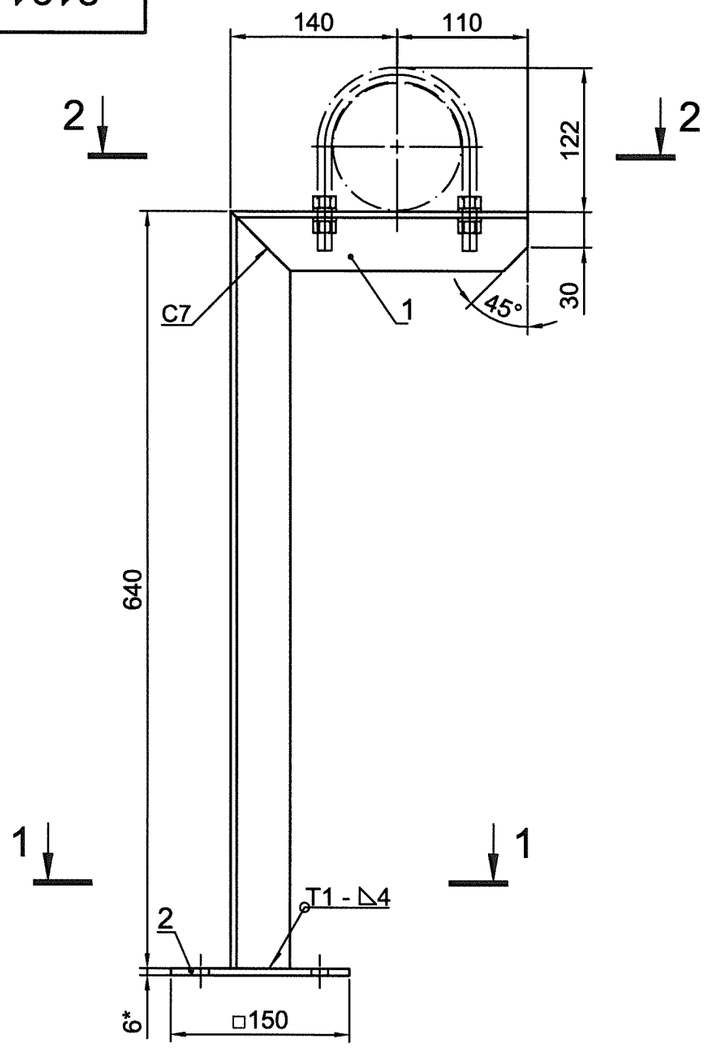

Поз.	Обозначение	Наименование	Кол.	Масса ед., кг	Приме-чание
1		Кронштейн	1	3,36	
		Уголок 50х50х5 ГОСТ 8509-93 / Ст3сп ГОСТ 535-2005			
		L=895 мм			
2		Пластина	1	1,06	
		Полоса 6х150 ГОСТ 103-2006 / Ст3сп ГОСТ 535-2005			
		L=150 мм			
		Электрод УОНИИ-13/45-3 ГОСТ 9466-75	0,1	-	кг

1. Предельные отклонения размеров ±IT14/2.
2. Края реза деталей выполнить с шероховатостью поверхности - $\sqrt{Rz\ 80}$.
3. Сварные швы по ГОСТ 5264-80.
4. * - размер для справок.

Развертка

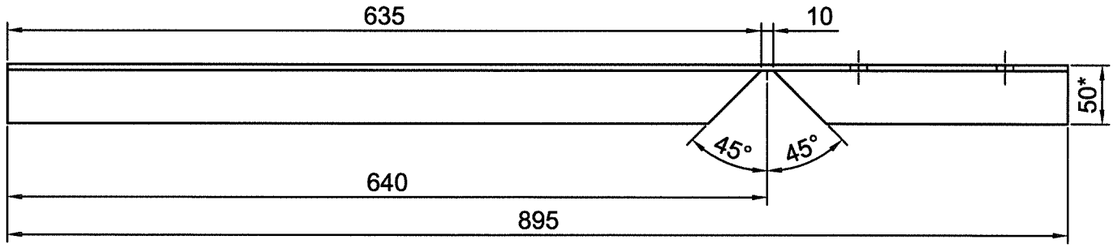

1-1

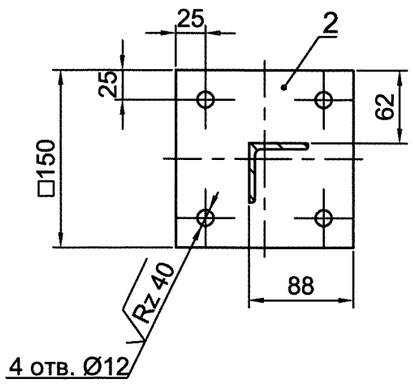

2-2

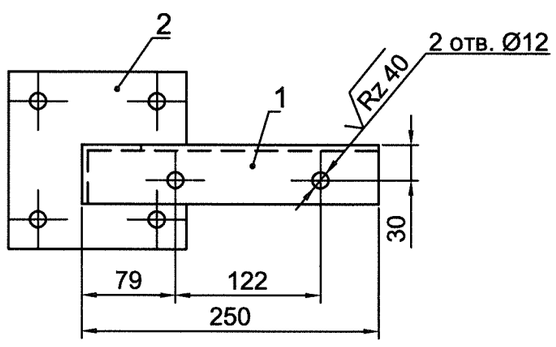

Изм.	Лист	№ докум.	Подпись	Дата
Разработал		Фоменко		18.11
Проверил		Короткова		18.11
Н. контр.		Пыжова		19.11
Утв.		Блинов		19.11

2192-19-002.01.00

Опора 1

Лит.	Масса	Масштаб
И	4,52	1:5
Лист	Листов 1	

АО "Институт Гидропроект"
ГМО 2025 г.

Формат А3

Взам. инв.№

Подп. и дата 19.11.25

Инв. № подл. 004079

0 005008 040799