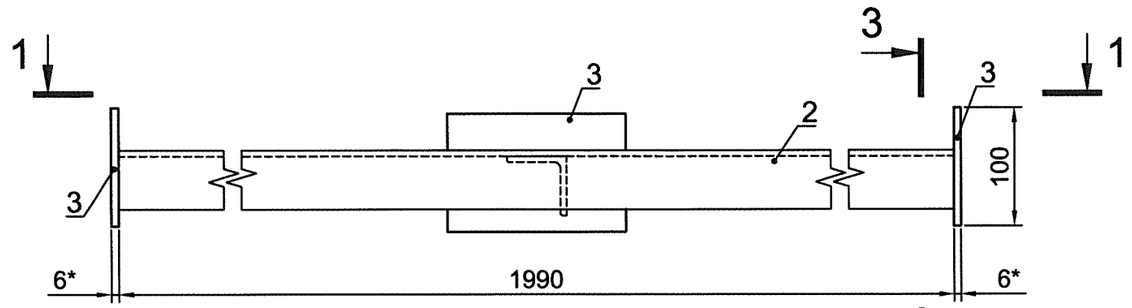

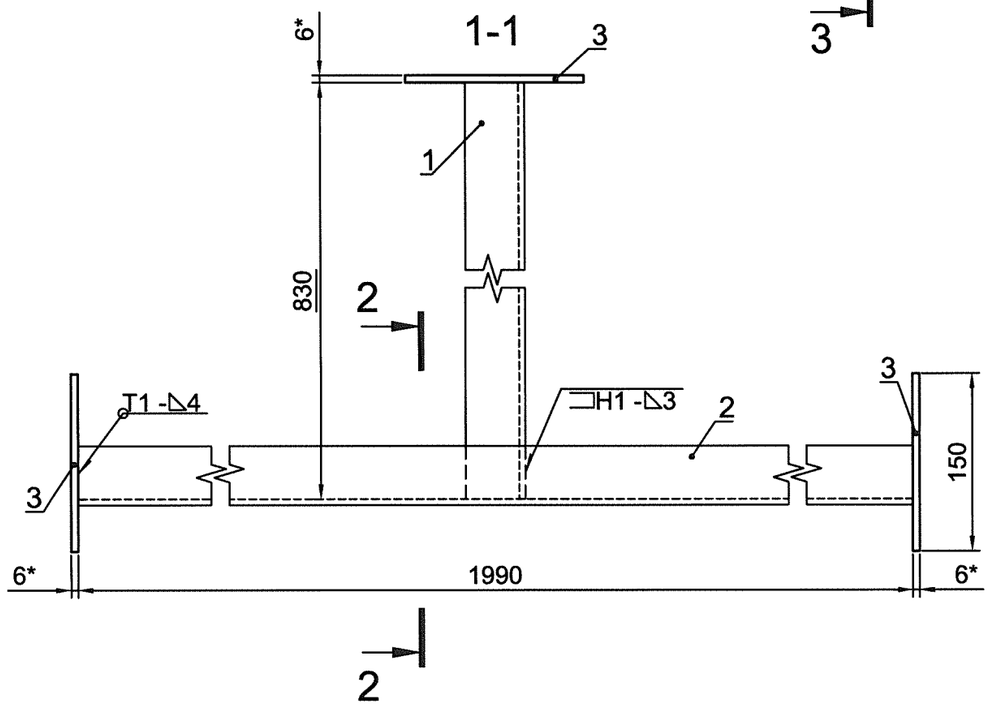

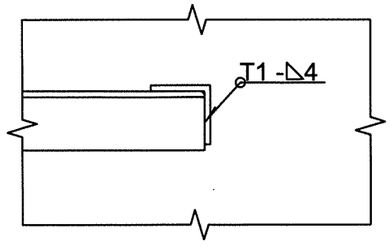

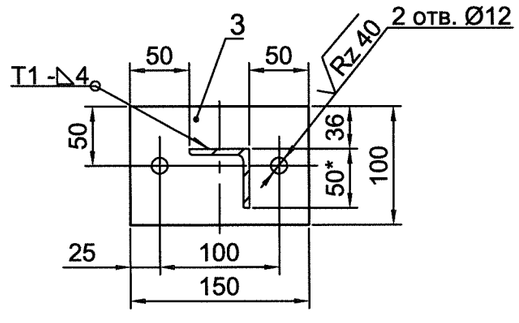

Поз.	Обозначение	Наименование	Кол.	Масса ед., кг	Приме-чание
1		Стойка 1	1	3,13	
		Уголок 50х50х5 ГОСТ 8509-93 / Ст3сп ГОСТ 535-2005			
		L=830 мм			
2		Стойка 2	1	7,5	
		Уголок 50х50х5 ГОСТ 8509-93 / Ст3сп ГОСТ 535-2005			
		L=1990 мм			
3		Пластина	3	1,06	
		Полоса 6х150 ГОСТ 103-2006 / Ст3сп ГОСТ 535-2005			
		L=150 мм			
		Электрод УОНИИ-13/45-3 ГОСТ 9466-75	0,5	-	кг

1. Предельные отклонения размеров ±IT14/2.
2. Края реза деталей выполнить с шероховатостью поверхности - $\sqrt{Rz\ 80}$.
3. Сварные швы по ГОСТ 5264-80.
4. * - размер для справок.

Изм.	Лист	№ докум.	Подпись	Дата
Разработал		Фоменко		18.11
Проверил		Короткова		18.11
Н. контр.		Пыжова		19.11
Утв.		Блинов		19.11

2192-19-002.02.00

Опора 2

Лит.	Масса	Масштаб
И	14,31	1:5

Лист | Листов 1

АО "Институт Гидропроект" ГМО 2025 г.

Формат А3

Инв. № подл. 804080 | Подп. и дата 19.11.25 | Взам. инв. №

0 005008 040805