Фрагмент плана на отм. 14,600 (1:100)

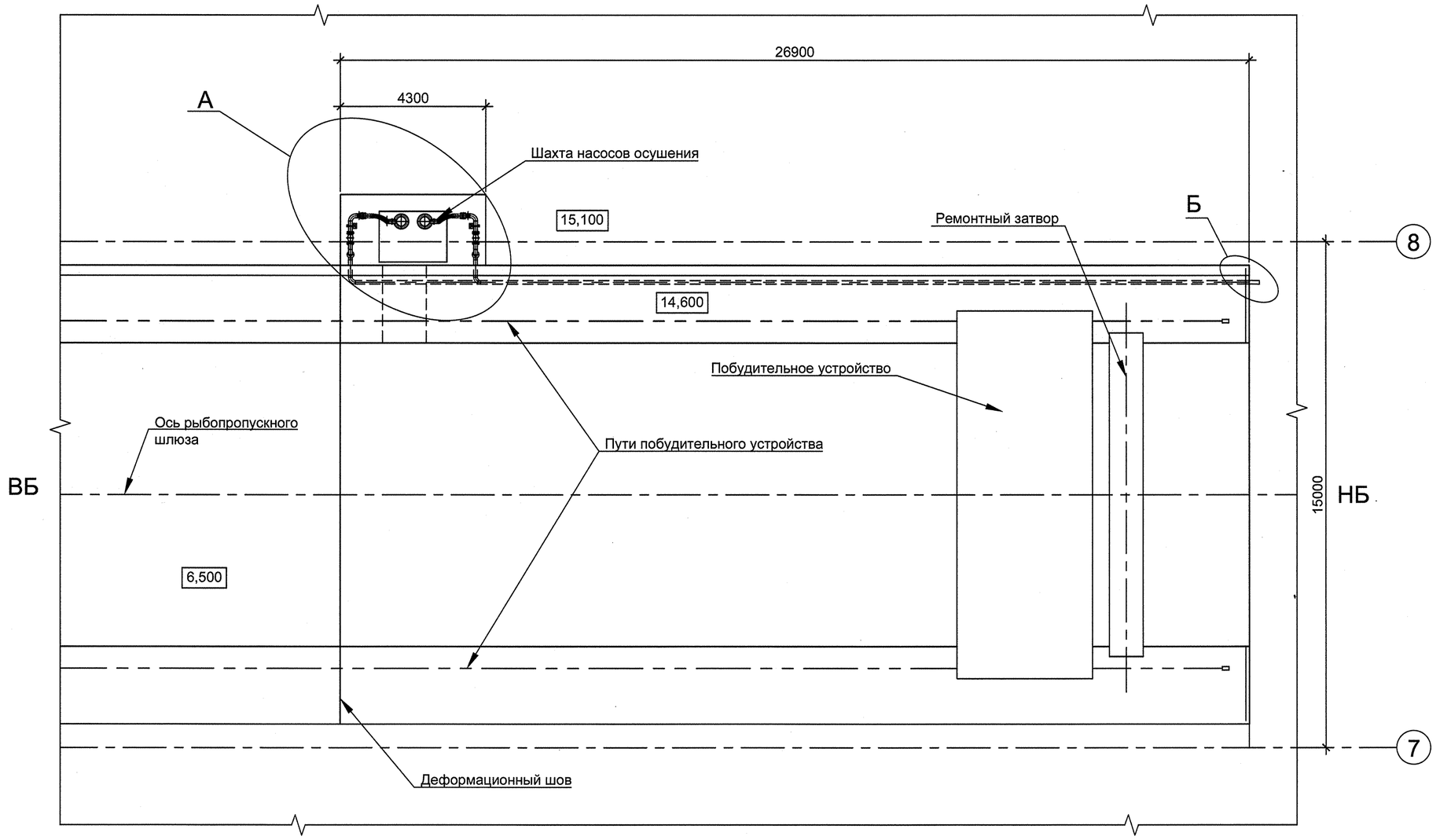

1-1 (1:20)

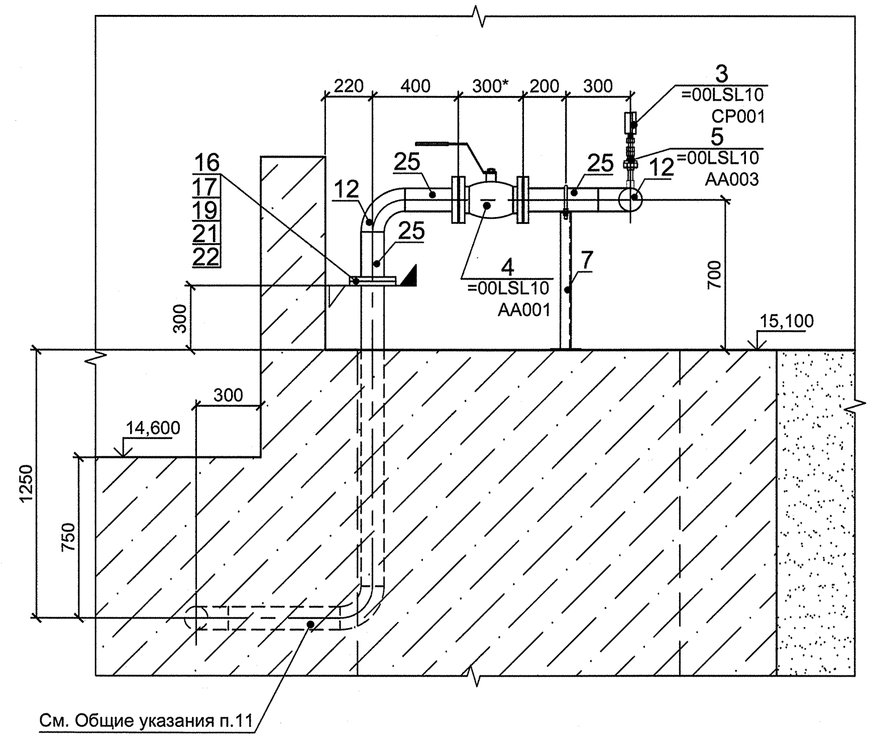

2-2 (1:20)

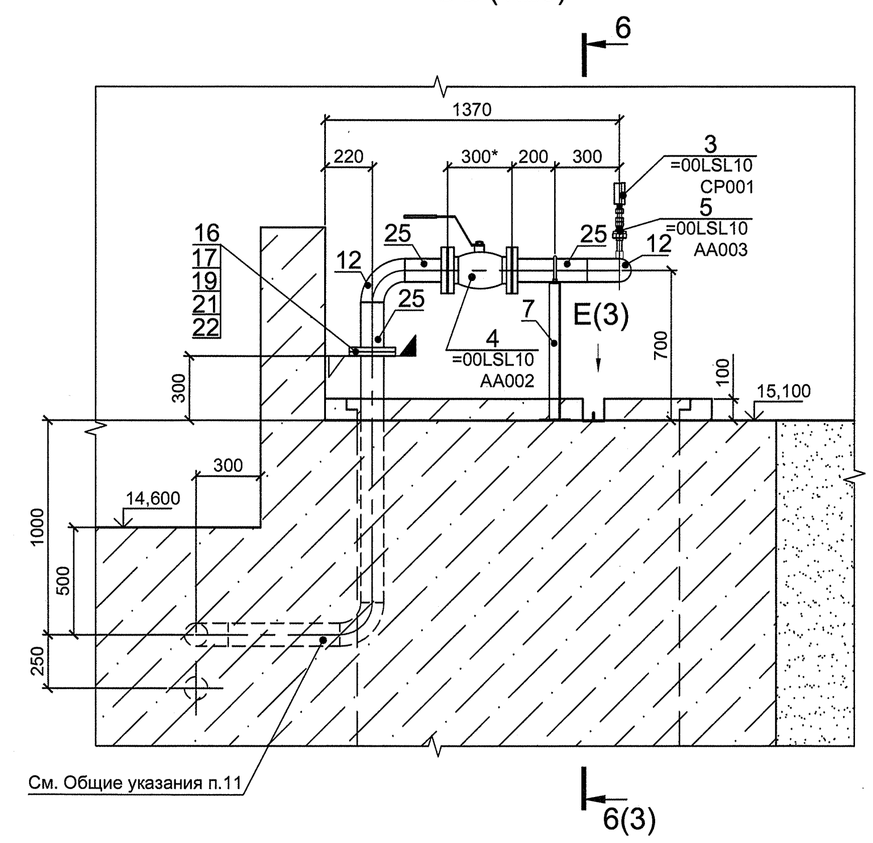

А (1:20)

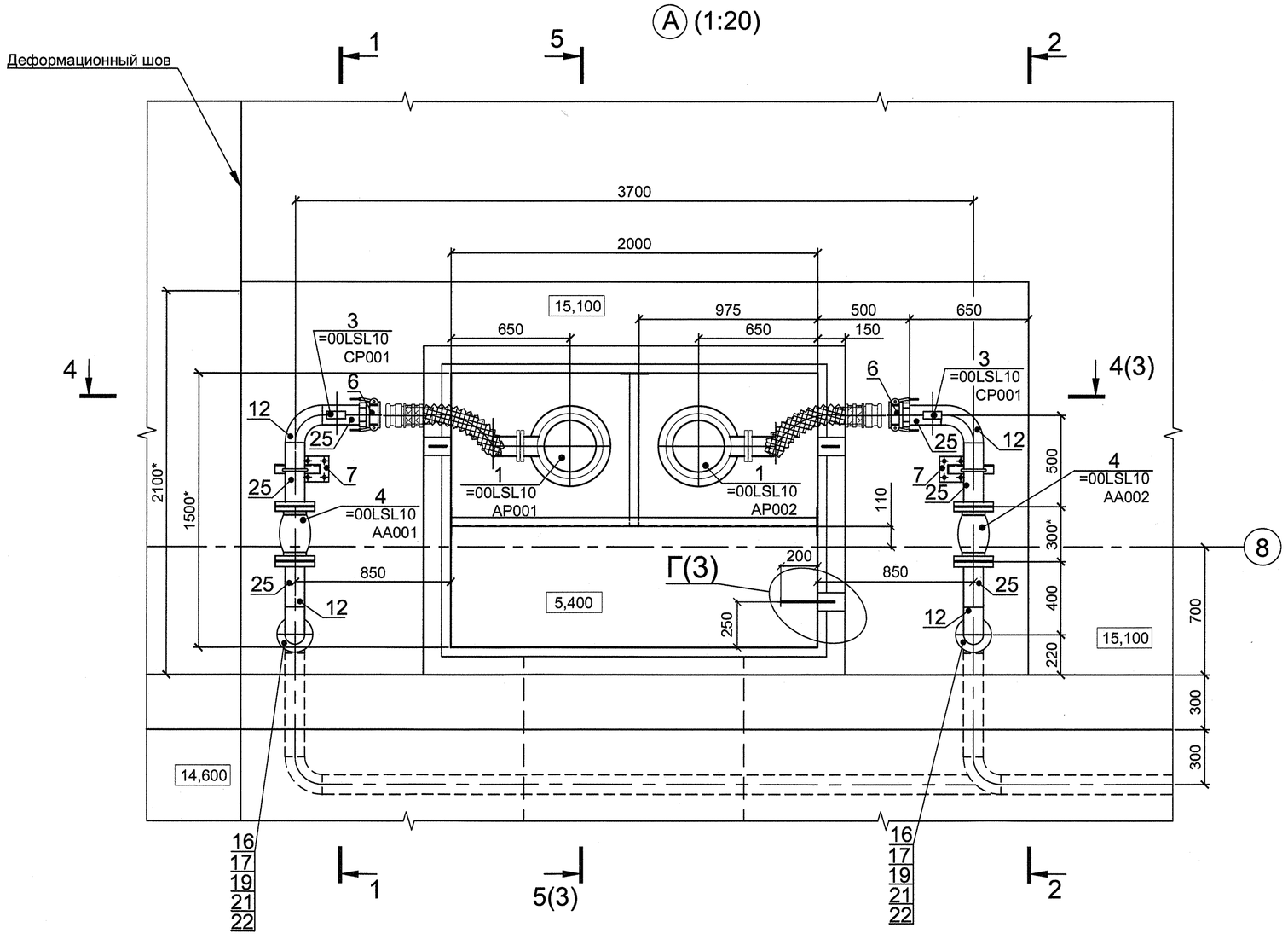

Б (1:20)

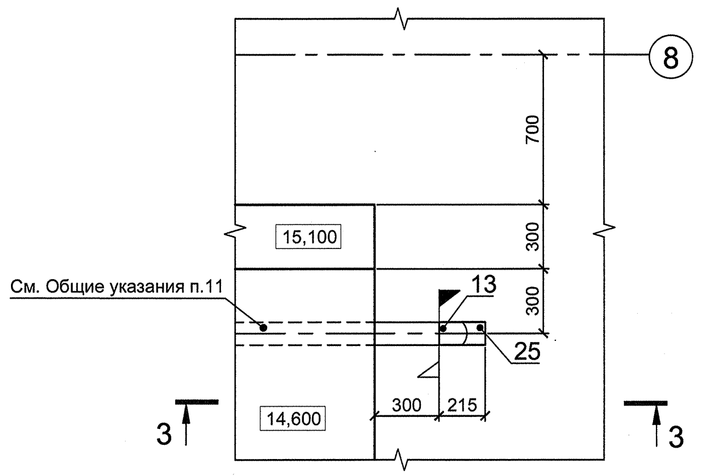

3-3 (1:20)

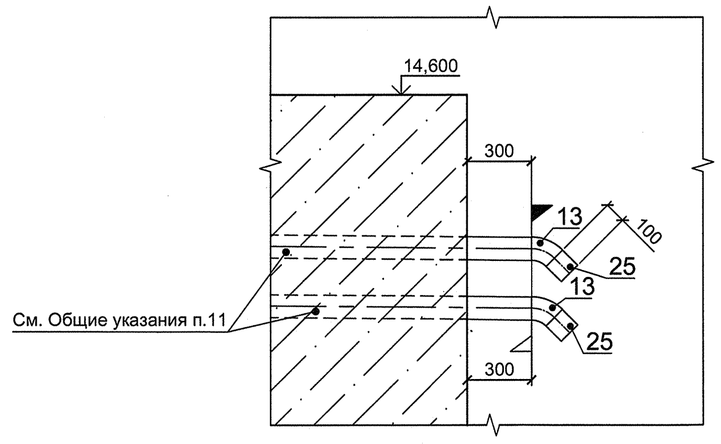

						2192-19-002		
						Реконструкция Федоровского подпорного гидроузла на р.Кубань		
Изм.	Кол.уч.	Лист	N док.	Подп.	Дата	Рыбопропускной шлюз. Система осушения. Компоновка оборудования	Стадия	Лист	Листов
Разработал		Фоменко			18.11		Р	2	
Проверил		Короткова			18.11				
Н. контр.		Пыжова			19.11	Фрагмент плана на отм. 14,600. Разрезы 1-1... 3-3. Узлы А, Б	АО "Институт Гидропроект" ПМО 2025		
Нач. отд.		Блинов			19.11				

Формат А1

Инв. N подл. 040477 | Подп. и дата 19.11.25 | Взам. инв. N

0 005008 040775