4-4 (1:20) (2)

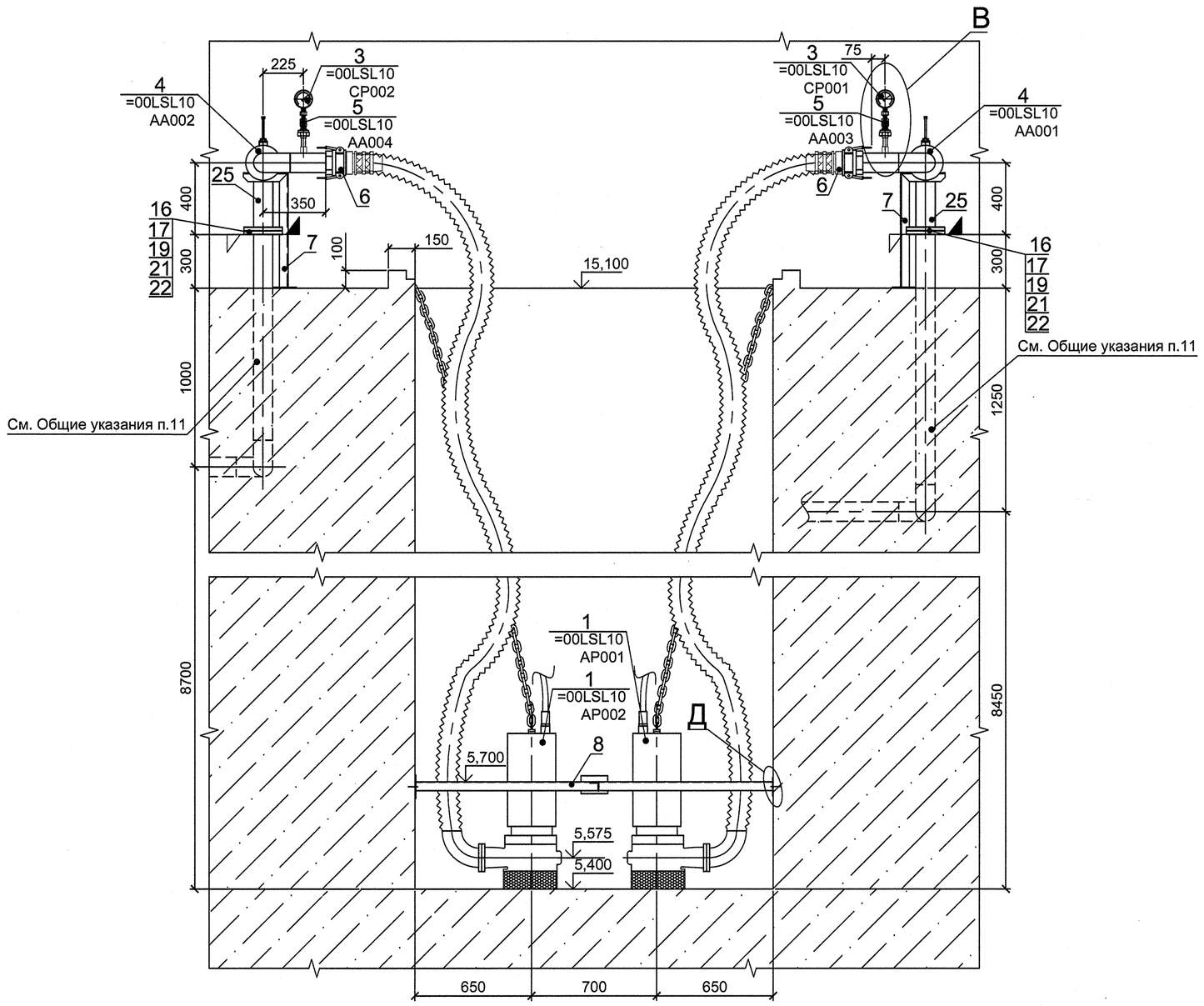

5-5 (1:10) (2)

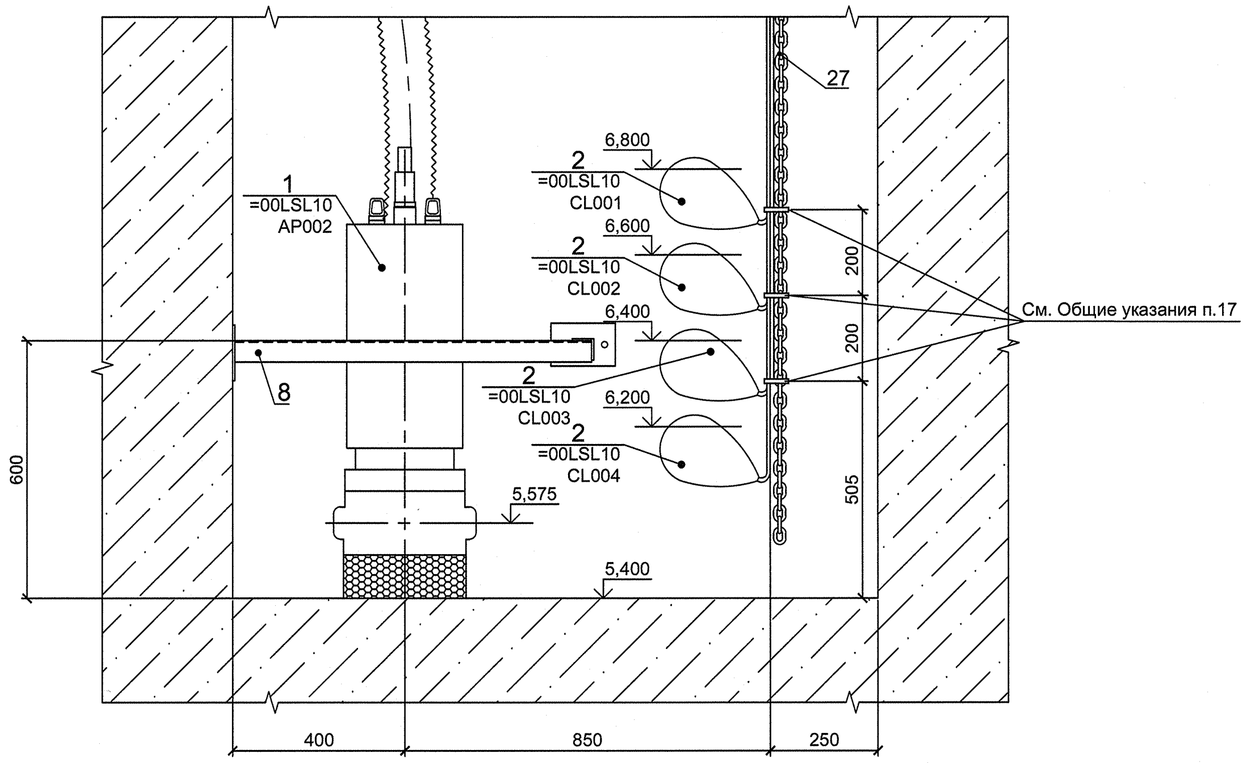

В (1:2)

2 места

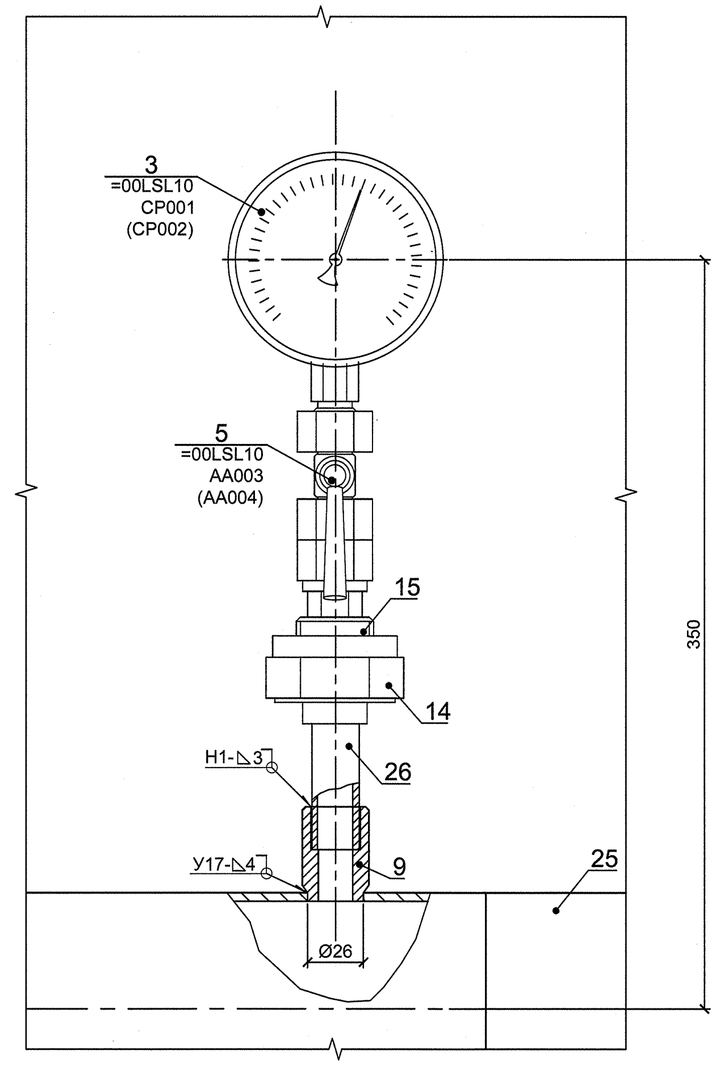

6-6 (1:10) (2)

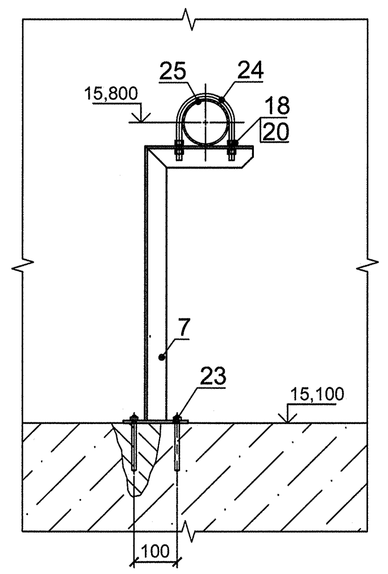

Г (1:5) (2)

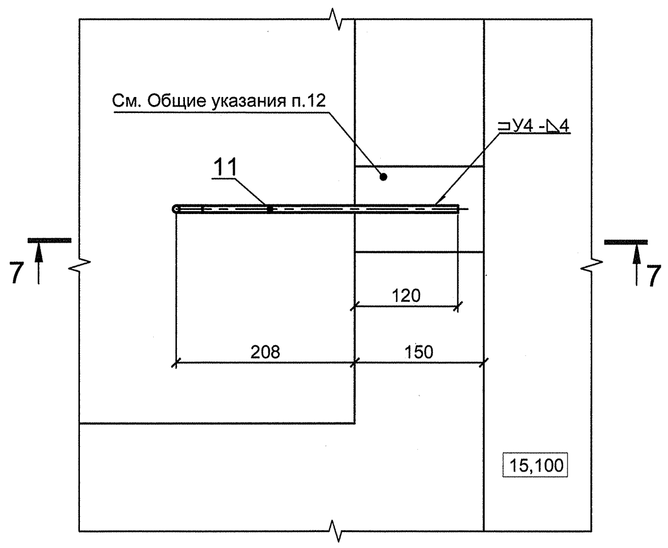

7-7 (1:5)

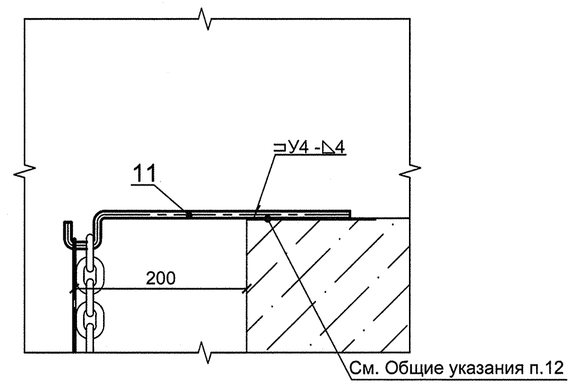

Д (1:2)

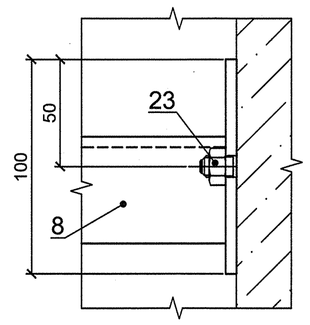

Е (1:5) (2)

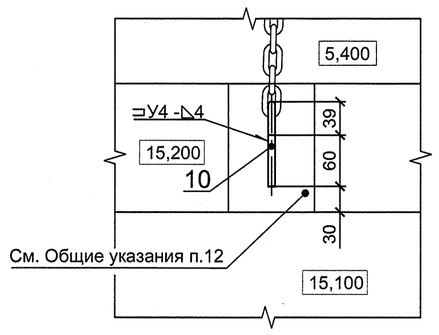

						2192-19-002	
						Реконструкция Федоровского подпорного гидроузла на р.Кубань	
Изм.	Колуч.	Лист	N док.	Подп.	Дата	Рыбопропускной шлюз. Система осушения. Компоновка оборудования	Стадия: Р; Лист: 3; Листов:
Разработал		Фоменко			18.11		
Проверил		Короткова			18.11		
Н. контр.		Пыжова			18.11	Разрезы 4-4...7-7. Узлы В, Г, Д. Вид Е	АО "Институт Гидропроект" ПМО 2025
Нач. отд.		Блинов			19.11		

Инв. N подл. 804048 | Подп. и дата 19.11.25 | Взам. инв. N

0 0005008 040782

Формат А1