# СХЕМА АВР ЩИТА ЩС-1

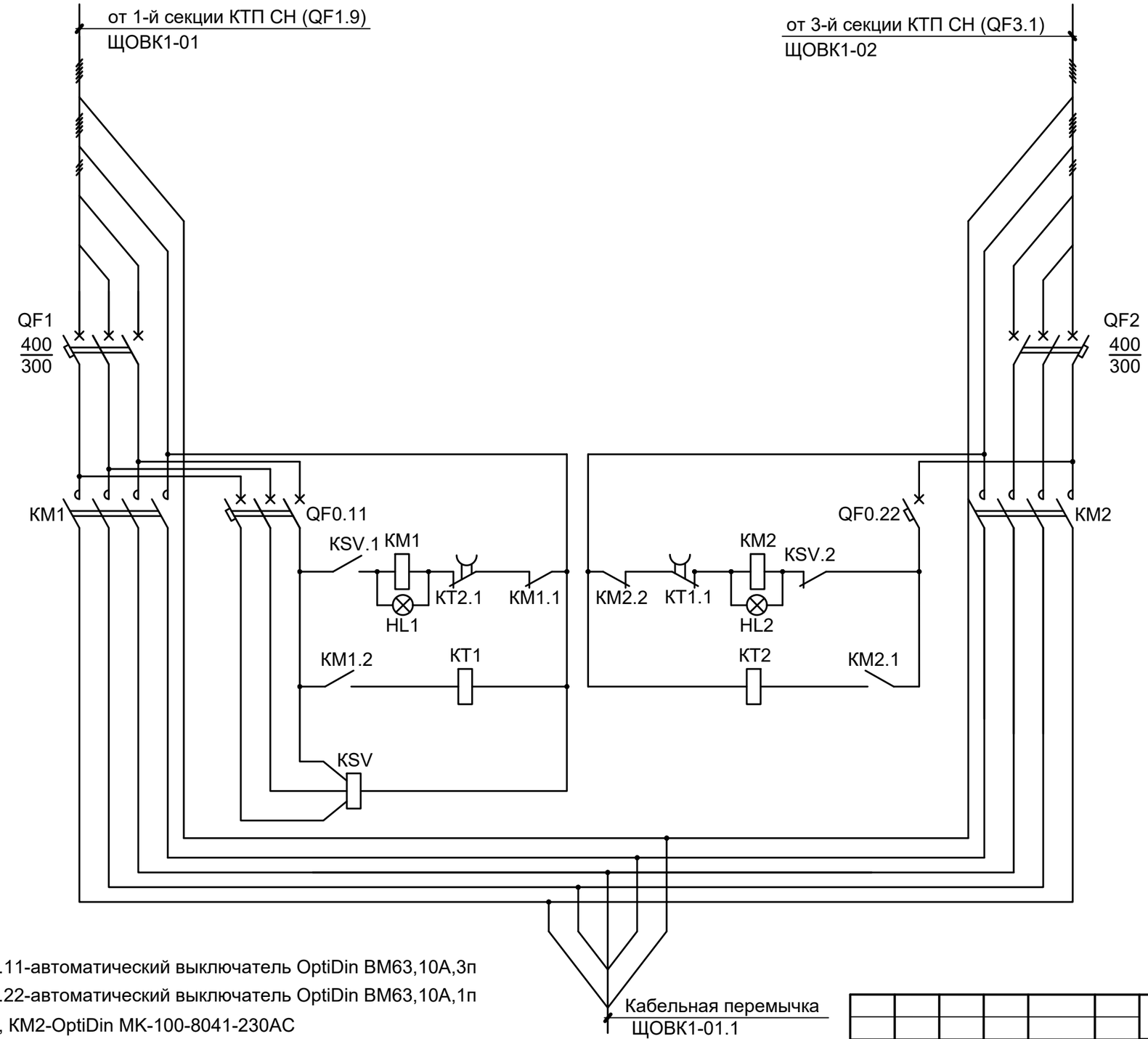


QF0.11-автоматический выключатель OptiDin BM63,10A,3п

QF0.22-автоматический выключатель OptiDin BM63,10A,1п

КМ1, КМ2-OptiDin MK-100-8041-230AC

KSV1, KSV2-реле контроля напряжения, РКН-3-15-15 AC230В/AC400В, Меандр

HL1, HL1-лампа сигнальная, зеленая, 230В, OptiDin SL63-G-230AC-УХЛ3, КЕАЗ

КТ1, КТ2-реле РВО-1М ACDC24В/AC230В, Меандр

1 Данный АВР с вводными автомати QF1, QF2 установить в новый щит ЩС-1.
2 Щит ЩОВК1 запитать через автомат QF 0.1 250А.
3 Переподключить кабельные линии ЩОВК1-01, ЩОВК1-02 из щита ЩОВК1 в щит ЩС-1.

| Изм. | Кол. уч. | Лист | № док. | Подп. | Дата |
|---|---|---|---|---|---|
| Разработал | | Хандаков | | | 14.10 |
| Проверил | | Тарасов | | | 14.10 |
| Нач. отдела | | Старшинин | | | 14.10 |
| Н. контр. | | Старшинин | | | 14.10 |
| Утв. ГИП | | Стока | | | 14.10 |

2297-25-10.1-ЭМ9.АН

КАСКАД КУБАНСКИХ ГЭС
СЕНГИЛЕЕВСКАЯ ГЭС

Комплексная реконструкция и модернизация. Этап 4. Здание Сенгилеевской ГЭС. Электроснабжение отопления, вентиляции и кондиционирования

| Стадия | Лист | Листов |
|---|---|---|
| | 1 | |

Схема АВР щита ЩС-1

АО "Институт Гидропроект"
ОАНиРП 2026

Взам. инв. №
Подпись и дата
Инв. № подл.

ФОРМАТ: А3

| Поз. | Наименование и техническая характеристика | Тип, марка, обозначение документа, опросного листа | Код продукции | Поставщик | Ед. изме-ре-ния | Кол личество | Масса 1 ед., кг | Приме-чание |
|---|---|---|---|---|---|---|---|---|
| | Оборудование | | | | | | | |
| ЩС–1 | 1 Щит силовой с АВР: | ГОСТ 32397-2020 | | | компл. | 1 | | |
| | 1.1 Щит с монтажной панелью ЩМП-5, IP54, У1, 1000х650х286мм | | YKM42-05-54-P | "ИЕК" | шт. | 1 | | |
| | 1.2 DIN-рейка оцинкованная 35х7,5х750мм оцинкован. | YDN10-0007 | | "ИЕК" | шт. | 3 | | |
| | 1.3 Кабель-канал перфорированный 25х60х2000. | ИМПАКТ | CKM50-025-060-1-K03 | "ИЕК" | шт. | 1 | | |
| | 1.4 Распределительный блок на DIN-рейку РБД-400А | RBD-400 | | "ИЕК" | шт. | 1 | | |
| | 1.5 Выключатель автоматический трехполюсный вводной, | OptiMat D400N-MR1-У3-РЕГ | 353180 | "КЕАЗ" | шт. | 2 | | |
| | ном. напряжение 400 В, ном. ток 400 А | | | | | | | |
| | 1.6 Выключатель автоматический однополюсный распределительный, | OptiDin BM63-1C3-10-УХЛ3 | | "КЕАЗ" | шт. | 1 | | |
| | номинальное напряжение 220 В, частота 50 Гц, номинальный ток С3А | | | | | | | |
| | 1.7 Выключатель автоматический трехполюсный распределительный, | OptiDin BM63-3C3-10-УХЛ3 | | "КЕАЗ" | шт. | 1 | | |
| | номинальное напряжение 400 В, частота 50 Гц, номинальный ток С3А | | | | | | | |
| | 1.8 Контактор 3Р, 300А, 220В/50Гц | LC1E300M5 | ET014376 | "Электротехник" | шт. | 2 | | |
| | 1.9 Лампа сигнальная, зел., 230В, на рейку DIN | OptiDin SL63-G-230AC-УХЛ3 | | "КЕАЗ" | шт. | 2 | | |
| | 1.10 Реле контроля напряжения, AC230В/AC400В | РКН-1-1-15М | | "Меандр" | шт. | 1 | | |
| | 1.11 Реле времени однокомандное | РВО-1М ACDC24В/AC230В | | "Меандр" | шт. | 2 | | |
| | 1.12 Латунный кабельный ввод М80, d=55-60 мм | R5BCM80 | | "DKC" | шт. | 2 | | или аналог |
| | 1.13 Латунный кабельный ввод М60, d=37-44 мм | R5BCM60 | | "DKC" | шт. | 1 | | или аналог |
| | | | | | | | | |
| | Провода и кабели | | | | | | | |
| | 1 Кабель силовой с изоляцией и оболочкой из поливинилхлоридных | ВВГнг(А)-LS | | АО "Электрокабель" | | | | |
| | композиций пониженной пожарной опасности, медный, | ТУ 16.К73.079-2007 | | | | | | |
| | с сечением: - 5х240 мм² | | | | м | 5 | | |

Взам. инв. №

Подпись и дата

Инв. № подл.

| Изм. | Кол. уч. | Лист | № док. | Подп. | Дата |
|---|---|---|---|---|---|
| Разработал | | Хандаков | | | 14.10 |
| Проверил | | Тарасов | | | 14.10 |
| Нач. отдела | | Старшинин | | | 14.10 |
| Н. контр. | | Старшинин | | | 14.10 |
| Утв. ГИП | | Стока | | | 14.10 |

2297-25-10.1-ЭМ9.СО.АН

КАСКАД КУБАНСКИХ ГЭС
СЕНГИЛЕЕВСКАЯ ГЭС

Комплексная реконструкция и модернизация. Этап 4. Здание Сенгилеевской ГЭС. Электроснабжение отопления, вентиляции и кондиционирования

| Стадия | Лист | Листов |
|---|---|---|
| Р | 1 | |

Спецификация оборудования, изделий и материалов

АО "Институт Гидропроект"
ОАНиРП 2026

ФОРМАТ: А3